FLAV-R-FRESH®

Holding & Display Cabinets

FDW Series

Installation &

Operating Manual

CE

I&W #07.05.044.00

WARMHALTE- UND AUSSTELLUNGSVITRINEN
Installations- und Bedienungshandbuch

Modell: Flav-R-Fresh®

VITRINAS CONSERVADORAS
Y EXPOSITORAS
Manual de Instalación y Operación

Modelo: Flav-R-Fresh®

ARMOIRES DE CONSERVATION
ET D'EXPOSITION
Installation et Fonctionnement

Modèle: Flav-R-Fresh®

VETRINE DI CONSERVAZIONE
ED ESPOSIZIONE
Manuale di installazione e funzionamento per il

Modello: Flav-R-Fresh®

BEWAAR- & UITSTALKABINETTEN
Handleiding voor Installatie en Bediening

Model: Flav-R-Fresh®

ILLUSTRATIONS

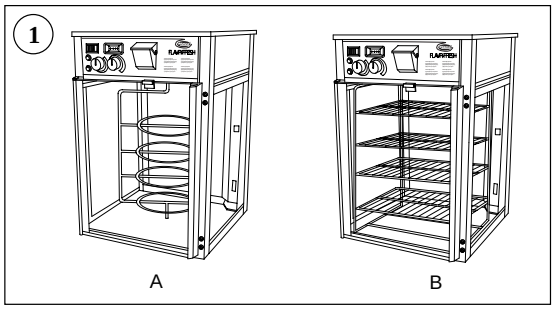

A Flav-R-Fresh Model FDW-1
B Flav-R-Fresh Model FDW-1X

A Modèle Flav-R-Fresh FDW-1
B Modèle Flav-R-Fresh FDW-1X

A Flav-R-Fresh Modello FDW-1
B Flav-R-Fresh Modello FDW-1X

A Flav-R-Fresh Modell FDW-1
B Flav-R-Fresh Modell FDW-1X

A Flav-R-Fresh Modelo FDW-1
B Flav-R-Fresh Modelo FDW-1X

A Flav-R-Fresh model FDW-1
B Flav-R-Fresh model FDW-1X

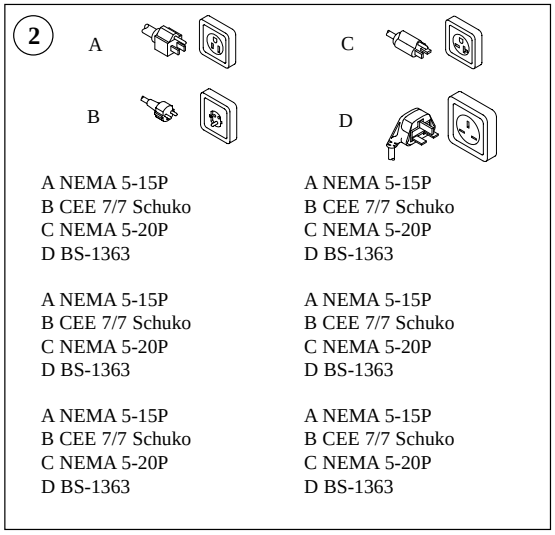

A NEMA 5-15P
B CEE 7/7 Schuko
C NEMA 5-20P
D BS-1363

A NEMA 5-15P
B CEE 7/7 Schuko
C NEMA 5-20P
D BS-1363

A NEMA 5-15P
B CEE 7/7 Schuko
C NEMA 5-20P
D BS-1363

A NEMA 5-15P
B CEE 7/7 Schuko
C NEMA 5-20P
D BS-1363

A NEMA 5-15P
B CEE 7/7 Schuko
C NEMA 5-20P
D BS-1363

A NEMA 5-15P
B CEE 7/7 Schuko
C NEMA 5-20P
D BS-1363

A NEMA 5-15P
B CEE 7/7 Schuko
C NEMA 5-20P
D BS-1363

A NEMA 5-15P
B CEE 7/7 Schuko
C NEMA 5-20P
D BS-1363

Plug Configurations
Steckerkonfigurationen
Configuration des prises

Configuraciones del enchufe
Configurazioni delle spine
Stekkerconfiguraties

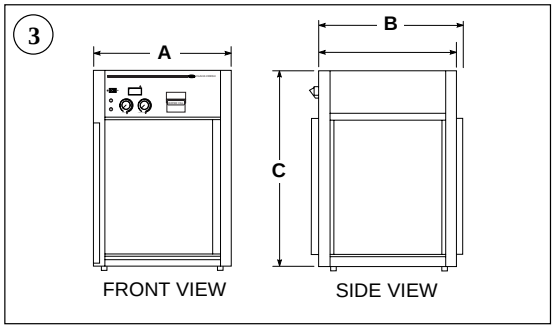

Dimensions
Abmessungen
Dimensiones

Dimensions
Dimensioni
Afmetingen

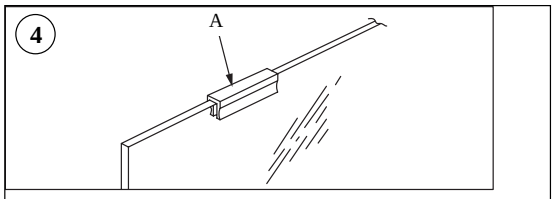

A Tab
A Transportsicherung
A Lengüeta

A Dispositif de protection
A Linguetta
A Lipje

Shipping Tabs for Glass Panels
Transportsicherung für Glasplatten
Lengüetas de transporte para los paneles de vidrio
Dispositifs de protection des panneaux de verre pour expédition
Linguette di trasporto per i pannelli in vetro
Beschermlipjes voor verzenden van glazen panelen

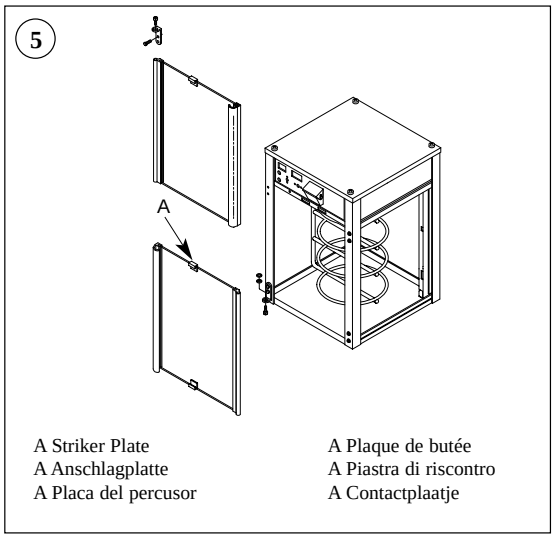

A Striker Plate
A Anschlagplatte
A Placa del percusor

A Plaque de butée
A Piastra di riscontro
A Contactplaatje

Reversible Access Door
Reversible Zugangstür
Puerta de acceso reversible

Porte d'accès réversible
Anta di accesso reversibile
Omkeerbaar toegangsdeurtje

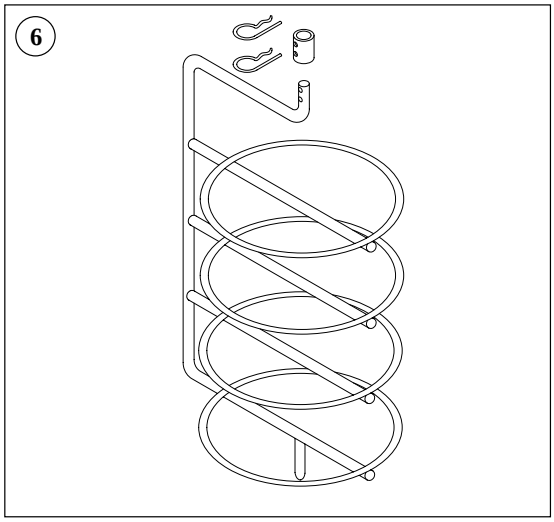

Removing Motorized Display Rack
Entfernen des motorgetriebenen Regals
Cómo quitar las repisas expositoras motorizadas
Retirer les étagères d'exposition automatisées
Rimozione delle scaffalature di esposizione motorizzate
Motorgedreven uitstalrekken verwijderen

7

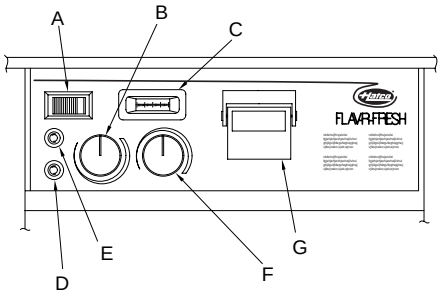

A On/Off Switch
B Humidity Selector
C Temperature Indicator
D Low Water Indicator
E Humidity Cycle Light
F Temperature Selector
G Reservoir Fill Cup

A Interrupteur marche-arrêt
B Sélecteur d'humidité
C Indicateur de température
D Indicateur de niveau d'eau faible
E Voyant de cycle d'humidité
F Sélecteur de température
G Godet de remplissage du réservoir

A Netzschalter
B Feuchtigkeitsregler
C Temperaturanzeige
D Anzeigelampe für niedrigen Wasserstand
E Anzeigelampe Befeuchtungszyklus
F Temperaturregler
G Becher zur Behälterbefüllung

A Interruttore On/Off
B Selettore di umidità
C Indicatore di temperatura
D Indicatore livello basso acqua
E Spia ciclo umidità
F Selettore temperatura
G Coppa di riempimento serbatoio

A Interruptor de encendido/apagado
B Selector de humedad
C Indicador de temperatura
D Indicador de poca agua
E Luz del ciclo de humedad
F Selector de temperatura
G Taza para llenar el depósito

A Aan/uit-schakelaar
B Vochtigheidsregelaar
C Temperatuurindicator
D Laag water-indicator
E Lamp vochtigheidscyclus
F Temperatuurregelaar
G Vulbeker voor reservoir

Flav-R-Fresh Control Panel
Flav-R-Fresh-Bedienungselemente
Panel de control del Flav-R-Fresh

Panneau de commandes Flav-R-Fresh
Pannello di controllo Flav-R-Fresh
Flav-R-Fresh bedieningspaneel

8

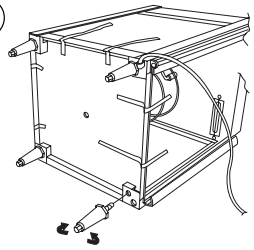

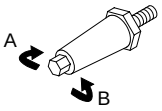

A Shorten
B Lengthen

A Raccourcir
B Rallonger

A Verkürzen
B Verlängern

A Accorciamento
B Allungamento

A Acortar
B Alargar

A Korter
B Langer

Installation of Adjustable Legs
Installation der verstellbaren Füsse
Instalación de las patas ajustables

Installation des pieds réglables
Montaggio delle gambe regolabili
De verstelbare poten installeren

9

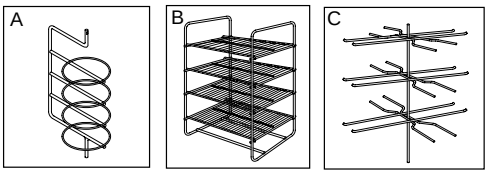

A **4-Tier Circle Rack*** Model FDW4TCR Top Tier: 12 cm (4-5/8") on center. All others: 10 cm (3-3/4") on centers.

A **Rundes Regal mit 4 Ebenen *** Modell FDW4TCR Oberste Ebene: 12 cm (4-5/8") in der Mitte. Alle anderen: 10 cm (3-3/4") in der Mitte.

A **Repisa circular de 4 alturas*** Modelo FDW4TCR Altura superior: 12 cm (4-5/8") en el centro. Las demás 10 cm (3-3/4") en los centros.

A **Ensemble de 4 étagères circulaires*** Modèle FDW4TCR étagère du haut: 12 cm (4 5/8 po) au centre. Toutes les autres étagères: 10 cm (3 po) au centre.

A **Struttura circolare a 4 livelli*** Modello FDW4TCR livello superiore: 12 cm (4-5/8") di distanza livello. Tutti gli altri: 10 cm (3-3/4") di distanza livelli.

A **Rond rek met 4 lagen*** Model FDW4TCR bovenlaag: 12 cm (4-5/8") in midden. Alle andere lagen: 10 cm (3-3/4") in het midden.

B **4-Shelf Multi-Purpose Rack** Model FDW4SMP Top 3 Tiers: 10 cm (4") on centers. Bottom Tier: 8 cm (3") on center. 1st & 3rd racks are removable.

B **Verchromtes Vielzweck-Regal mit 4 Ebenen** Modell FDW4SMP Drei oberste Ebenen: 10 cm (4") in der Mitte. Unterste Ebene: 8 cm (3") in der Mitte. Die Fächer der 1. und 3. Ebene können entfernt werden.

B **Repisa de 4 niveles para múltiples usos** Modelo FDW4SMP 3 alturas superiores: 10 cm (4") en los centros. Altura inferior: 8 cm (3") en el centro. La primera y tercera repisa se pueden quitar.

B **Ensemble de 4 clayettes multi-usages** Modèle FDW4SMP trois étagères du haut: 10 cm (4 po) au centre. Étagère du bas: 8 cm (3 po) au centre. La première et la troisième clayettes sont amovibles.

B **Scaffalatura multiuso a 4 ripiani** Modello FDW4SMP 3 livelli superiori: 10 cm (4") di distanza livelli. Livello base: 8 cm (3") di distanza livello. 1a e 3a scaffalatura removibili.

B **Multifunctioneel rek met 4 planken** model FDW4SMP bovenste 3 rekken: 10 cm (4") in het midden. Onderste laag: 8 cm (3") in het midden. 1e en 3e rek kunnen worden verwijderd.

C **3-Tier Pretzel Tree*** Model FDW3TPT Top 2 Tiers: 15 cm (6") on centers. Bottom Tier: 16 cm (6-1/8") on center.

C **Brezel-Ständer mit 3 Ebenen*** Modell FDW3TPT Beide obere Ebenen: 15 cm (6") in der Mitte. Unterste Ebene: 16 cm (6-1/8") in der Mitte.

C **Árbol para bizcochos salados en forma de lazo de 3 alturas*** Modelo FDW3TPT 2 alturas superiores: 15 cm (6") en los centros. Altura inferior: 16 cm (6-1/8") en el centro.

C **Ensemble de 3 étagères à bretzels*** Modèle FDW3TPT deux étagères du haut: 15 cm (6 po) au centre. Étagère du bas: 16 cm (6-1/8 po) au centre.

C **Scaffalatura ad albero per brezel a 3 livelli*** Modello FDW3TPT I 2 livelli superiori: 15 cm (6") di distanza livelli. Livello base: 16 cm (6-1/8") di distanza livello.

C **Pretzelboom met 3 lagen*** Model FDW3TPT bovenste 2 lagen: 15 cm (6") in midden. Onderste laag: 16 cm (6-1/8") in het midden.

*Racks designed for use with motorized display.
*Regale für die Verwendung mit dem Motorantrieb.
*Repisas diseñadas para utilizarse con vitrinas de exposición motorizada.
*Étagères conçues pour une exposition automatisée.
*Scaffalature realizzate per l'uso in espositori motorizzati.
*Rekken ontworpen voor gebruik met motorgestuurde vitrine.

Display Racks
Regale
Repisas de exposición

Étagères d'exposition
Scaffalature di esposizione
Uitstalrekken

CONTENTS

Illustrations 1
Introduction 3
Important Safety Instructions 3
Model Descriptions 5
All Models 5
FDW-1 Model 5
FDW-2 Model 5
FDW-1X Model 5
FDW-2X Model 5
Specifications 5
Plug Configurations 5
Dimensions 5
Electrical Rating Chart 6
Installation 7
General 7
Floor Sheet 7
Display Racks 7
Legs 7
Glass Panels 7
Reversible Access Door 7
Striker Plate Replacement 7
Location 7
Operation 8
Food Holding Guide 8
Maintenance 9
Cleaning 9
Draining the Reservoir 9
Removing Lime & Mineral Deposits 9
Display Light Bulb Replacement 10
Accessories 10
Hatco Limited Warranty 11
Important Owner Information ....Back Cover

The instructions in **English** begin on page 3
Deutsche Anweisungen beginned auf Seite 12
Las instrucciones en **Espanol** comienzan en la pagina 21
Les instructions en **Francais** commencent a la page 30
Le istruzioni in **Italiano** iniziano a pagina 39
Nederlandse instructies beginnen op bladzijde 48

INTRODUCTION

This manual contains important safety information concerning the maintenance, use and operation of this product. Failure to follow the instructions contained in this manual may result in serious injury. If you are unable to understand the contents of this manual, please bring it to the attention of your supervisor. Do not operate this equipment unless you have read and understood the contents of this manual.

The Hatco Flav-R-Fresh Holding and Display Cabinets are designed to hold prepared foods for prolonged periods of time while maintaining that “just-made” quality. Hatco Holding and Display Cabinets provide the best environment for food products by regulating the air temperature while at the same time balancing the humidity level. The use of controlled moisturized heat maintains serving temperature and texture longer than conventional holding equipment.

The Flav-R-Fresh air flow pattern is designed to maintain consistent cabinet temperature without drying out foods. The precise combination of heat and humidity creates a “blanket” effect around the food. The air flow rate enables the cabinet to recover temperature rapidly after opening and closing the door.

This manual provides the installation, safety and operating instructions for the Flav-R-Fresh Holding and Display Cabinets. We recommend all installation, operating and safety instructions appearing in this manual be read prior to installation or operation of your Hatco Holding and Display Cabinet. Safety instructions that appear in this manual after a warning symbol ⚠ and the words WARNING or CAUTION printed in bold face are very important. ⚠ WARNING means there is the possibility of serious injury or death to yourself or others. ⚠ CAUTION means there is the possibility of minor or moderate injury. CAUTION without the symbol signifies the possibility of equipment or property damage only.

Your Hatco Flav-R-Fresh Holding and Display Cabinet is a product of extensive research and field testing. The materials used were selected for maximum durability, attractive appearance and optimum performance. Every cabinet is thoroughly inspected and tested prior to shipment.

IMPORTANT SAFETY INSTRUCTIONS

IMPORTANT! Read the following important safety instructions to avoid personal injury or death, and to avoid damage to the equipment or property.

⚠ WARNINGS

⚠ **To prevent electric shock, always unplug the unit before performing cleaning, maintenance or repair.**

⚠ **Plug cabinet into a properly grounded electrical outlet of the correct voltage, size and plug configuration. If the plug and receptacle do not match, contact a qualified electrician to determine the proper voltage and size and install the proper electrical outlet.**

⚠ CAUTIONS

⚠ **Some exterior surfaces on the Display Cabinet will get hot. Use caution when touching these areas to avoid injury.**

⚠ **The unit must be transported in an upright position. If laid on its side, all glass surfaces must be secured with tape, and water must be drained from the unit.**

⚠ WARNINGS

⚠ **Overfilling can cause electrical shock. Stop filling when low-water light goes off.**

⚠ **To avoid any injury, turn the power off to the unit and allow to cool before draining.**

⚠ **This appliance is not of Jet-proof construction. Do not use jet-clean-spray to clean this appliance.**

⚠ **For safe and proper operation, the Display Cabinet must be located a reasonable distance from combustible walls and materials. If safe distances are not maintained, discoloration or combustion could occur.**

⚠ **Only light bulbs which meet or exceed N.S.F. Standards, specifically designed for food holding areas must be used. Breakage of light bulbs not specially coated could result in personal injury and/or food contamination.**

⚠ **If service is required on this unit, contact your Authorized Hatco Service Agent, or contact the Hatco Service Department at 800-558-0607 or 414-671-6350; fax 800-690-2966 or international fax 414-671-3976.**

⚠ **This product has no "user" serviceable parts. To avoid damage to the unit or injury to personnel, use only Authorized Hatco Service Agents and Genuine Hatco Parts when service is required.**

⚠ **Genuine Hatco Replacement Parts are specified to operate safely in the environments in which they are used. Some aftermarket or generic replacement parts do not have the characteristics that will allow them to operate safely in Hatco equipment. It is essential to use Hatco Replacement Parts when repairing Hatco equipment. Failure to use Hatco Replacement Parts may subject operators of the equipment to hazardous electrical voltage, resulting in electrical shock or burn.**

⚠ CAUTIONS

⚠ **Locate the Display Cabinet at the proper counter height, in an area that is convenient for use. The location should be level to prevent the cabinet or its contents from accidentally falling.**

CAUTIONS

Water supply in excess of .75 grains of hardness per liter (3.0 grains of hardness per gallon [GPH]) must be treated and softened before being used. Water containing over .75 GPL (3.0 GPH) will decrease the efficiency and reduce the operating life of the unit.

Abrasive cleaners could scratch the finish of your Flav-R-Fresh Holding and Display Cabinet.

MODEL DESCRIPTIONS

ALL MODELS

All display cabinets feature stainless steel construction with incandescent lights, tempered glass sides and door. The standard access door can be hinged left or right, optional French doors are available. The pretzel tree is stainless steel and the other display racks are chrome-plated.

MODEL FDW-1

The Flav-R-Fresh model FDW-1 is a **single door** model with a motorized rotating display. See ①. It comes standard with a pizza rack that holds up to four (4) round pizza pans with a maximum diameter of 38 cm (15"). The rotating rack automatically pauses when the door is opened. An optional rotating pretzel tree or 4-shelf multi-purpose stationary rack is also available.

NOTE: *Model FDW-1* ***cannot*** *be converted to a model FDW-2.*

MODEL FDW-2

The FDW-2 is the same as model FDW-1, but has an additional door on the opposite side of the controls for easy pass-through convenience.

MODEL FDW-1X

The FDW-1X is similar to the FDW-1, but features a 4-shelf multi-purpose stationary rack instead of the rotating display. See ①. The rack can hold pans with a maximum width of 34 cm (13-1/2") and depth of 33 cm (13").

NOTE: *Model FDW-1X* ***cannot*** *be converted to a model FDW-1 or FDW-2X.*

MODEL FDW-2X

The FDW-2X is the same as model FDW-1X, but has an additional door on the opposite side of the controls for easy pass-through convenience.

SPECIFICATIONS

PLUG CONFIGURATIONS

Models FDW are supplied from the factory with an electrical cord and plug. See ②.

⚠ WARNING

Plug cabinet into a properly grounded electrical outlet of the correct voltage, size and plug configuration. If the plug and receptacle do not match, contact a qualified electrician to determine the proper voltage and size and install the proper electrical outlet.

DIMENSIONS - FDW MODELS – SEE ③

Model	Width (A)	Depth (B)	Height (C)
FDW-1	46 cm (18")	50 cm (19-1/2")	70 cm (27-1/2")
FDW-2	46 cm (18")	50 cm (19-1/2")	70 cm (27-1/2")
FDW-1X	46 cm (18")	50 cm (19-1/2")	70 cm (27-1/2")
FDW-2X	46 cm (18")	50 cm (19-1/2")	70 cm (27-1/2")

NOTE: *The rear door opening, on the opposite side of the control panel, on models FDW-2 and FDW-2X is only 38 cm (15") wide.*

ELECTRICAL RATING CHART

Model	Voltage	Hertz	Watts	Amps	Plug Configuration	Shipping Weight
FDW-1	100	60	1452	14.5	NEMA 5-15P	36 kg (80 lbs.)
	120	60	1470	12.3	NEMA 5-15P*	36 kg (80 lbs.)
	220	50	1450	6.6	CEE 7/7 Schuko	36 kg (80 lbs.)
	240	50	1460	6.1	BS-1363	36 kg (80 lbs.)
	220-230 (CE)	50	1585	6.9	CEE 7/7 Schuko	36 kg (80 lbs.)
	230-240 (CE)	50	1460	6.1	BS-1363	36 kg (80 lbs.)
FDW-1X	100	60	1452	14.5	NEMA 5-15P	37 kg (82 lbs.)
	120	60	1470	12.3	NEMA 5-15P*	37 kg (82 lbs.)
	220	50	1450	6.6	CEE 7/7 Schuko	37 kg (82 lbs.)
	240	50	1460	6.1	BS-1363	37 kg (82 lbs.)
	220-230 (CE)	50	1585	6.9	CEE 7/7 Schuko	37 kg (82 lbs.)
	230-240 (CE)	50	1460	6.1	BS-1363	37 kg (82 lbs.)
FDW-2	100	60	1452	14.5	NEMA 5-15P	39 kg (86 lbs.)
	120	60	1470	12.3	NEMA 5-15P*	39 kg (86 lbs.)
	220	50	1450	6.6	CEE 7/7 Schuko	39 kg (86 lbs.)
	240	50	1460	6.1	BS-1363	39 kg (86 lbs.)
	220-230 (CE)	50	1585	6.9	CEE 7/7 Schuko	39 kg (86 lbs.)
	230-240 (CE)	50	1460	6.1	BS-1363	39 kg (86 lbs.)
FDW-2X	100	60	1452	14.5	NEMA 5-15P	40 kg (88 lbs.)
	120	60	1470	12.3	NEMA 5-15P*	40 kg (88 lbs.)
	220	50	1450	6.6	CEE 7/7 Schuko	40 kg (88 lbs.)
	240	50	1460	6.1	BS-1363	40 kg (88 lbs.)
	220-230 (CE)	50	1585	6.9	CEE 7/7 Schuko	40 kg (88 lbs.)
	230-240 (CE)	50	1460	6.1	BS-1363	40 kg (88 lbs.)

The electrical information in the shaded areas pertains to **Export models only**.

*NEMA 5-20P for Canada

INSTALLATION

GENERAL

The Flav-R-Fresh Holding and Display Cabinets are shipped with most components installed and ready for operation. The following installation instructions must be performed before plugging in and operating the cabinet.

FLOOR SHEET

The stainless steel floor in all Flav-R-Fresh units is protected during shipping with a sheet of corrugated cardboard. This protection **must be removed** prior to cabinet operation.

DISPLAY RACKS

The chrome-plated display racks have packing material and cardboard attached for protection during shipping. This protection **must be removed** prior to cabinet operation.

LEGS

The Flav-R-Fresh cabinets are shipped with four (4) 2.5 cm (1") metal screw-type feet attached to the bottom of the unit. If you ordered the cabinet with the optional 10 cm (4") Adjustable Legs, see *ACCESSORIES* for installation instructions.

GLASS PANELS

The Flav-R-Fresh Holding and Display Cabinets have tempered glass panels that are protected during shipping by rubber tabs along the glass edges and taped to securely hold the panels. See 4. These tabs and tape **must be removed** prior to cabinet operation.

NOTE: *If installing 10 cm (4") legs, do not remove glass protection until leg installation is complete. See* ACCESSORIES.

⚠ **CAUTION**

The unit must be transported in an upright position. If laid on its side, all glass surfaces must be secured with tape, and water must be drained from the unit.

REVERSIBLE ACCESS DOOR

The Flav-R-Fresh access door may be hinged on either the left or right side for your convenience. See 5. To reverse the door hinge, follow these instructions:

1. Remove the top hinge pin screw holding door to hinge. Also remove nylon washer.
2. Tip the door assembly toward you (away from cabinet) and lift gently to clear the bottom hinge assembly. Remove nylon washers.
3. Remove the screws holding hinges to the cabinet.
4. Remove screws from non-hinge side of the cabinet and insert them in the other side, where the hinge screws were.
5. Mount hinges on the opposite side, using the original hinge mounting screws. Do not tighten the screws.
6. Carefully rotate the door 180° and re-install the hinge pin screw that was removed in Step 1.
7. Remove the hinge pin screw on the end that is now the top.
8. Carefully place the door assembly with the two (2) nylon washers onto the bottom hinge.
9. Tip/tilt the door assembly towards the cabinet and align the door top with the hinge. Re-install the other door hinge pin with one (1) nylon washer.
10. With the door in place, tighten the hinge mounting screws, making sure the door is level and in place.

STRIKER PLATE REPLACEMENT

1. Carefully remove striker plate from bottom of door and clean adhesive from the plate and door glass.
2. Position the striker plate on the top of the door, making sure when the door is closed the striker plate locates squarely against the magnet and mark the position.
3. Clean glass with a non-oily cleaner, such as isopropyl alcohol (rubbing alcohol), and do not touch the surface.
4. Attach the striker plate to the glass door at the marked position using a N.S.F. approved silicon type adhesive. Let the adhesive dry before closing the door against the magnet.

LOCATION

⚠ **CAUTION**

Locate the Display Cabinet at the proper counter height, in an area that is convenient for use. The location should be level to prevent the cabinet or its contents from accidentally falling.

⚠ **WARNING**

For safe and proper operation, the Display Cabinet must be located a reasonable distance from combustible walls and materials. If safe distances are not maintained, discoloration or combustion could occur.

⚠ **CAUTION**

The unit must be transported in the upright position. If laid on its side, all glass surfaces must be secured with tape, and water must be drained from the unit.

1. Plug the cabinet into an electrical outlet of the correct voltage, size and plug configuration. See *ELECTRICAL SPECIFICATIONS* for details.

2. Turn the power switch on the control panel to "on". The indicator lights will light up at this time. See 7.

CAUTION

Water supply in excess of .75 grains of hardness per liter (3.0 grains of hardness per gallon [GPH]) must be treated and softened before being used. Water containing over .75 GPL (3.0 GPH) will decrease the efficiency and reduce the operating life of the unit.

NOTE: *Product failure caused by liming or sediment buildup is not covered under warranty.*

3. Fill the water reservoir with **softened** or **distilled** water. To fill the reservoir, lift up the fill cup cover and pull forward. See 7. Slowly pour the water into the cup until the red light for low water indication goes off.

⚠ WARNING

Overfilling can cause electrical shock. Stop filling when low-water light goes off.

Use of softened or distilled water is recommended to preserve the life of the electrical and mechanical components in the reservoir. If "hard" water is used, the reservoir will require periodic cleaning and deliming. See *MAINTENANCE* for deliming instructions.

NOTE: *On the **initial** fill the water reservoir capacity is 2.8 L (96 ounces or 3/4 of a gallon).*

4. Set the humidity selector to the desired level. Set the temperature selector to the desired temperature. See the *Food Holding Guide* for recommendations.

NOTE: *Temperature and humidity settings may vary depending upon product make-up and consistency. The temperature indicator displays the lowest temperature point inside the cabinet, not the product temperature.*

Allow 20 minutes to preheat a full reservoir of water. The Flav-R-Fresh is then ready to hold foods at the humidity and temperature selected.

The reservoir capacity permits uninterrupted operation for approximately 3 to 6 hours, depending on the settings and how frequently the door is opened. When the red low water indicator light is lit, add water to the reservoir. The water reservoir refill capacity is approximately 1.4 L (48 ounces or 3 pints). Units with the Auto-Fill option are filled automatically when the red low water indicator light comes on.

⚠ CAUTION

Some exterior surfaces on the Display Cabinet will get hot. Use caution when touching these areas to avoid injury.

FOOD HOLDING GUIDE

Type of Food	Maximum Holding Time	Humidity Setting	Setting	Temperature °C	Temperature °F
Biscuits	4 Hours	4	2.5	55	130
Chicken Pieces (Fried)	4 Hours	7	5	80	175
Croissants	4 Hours	1	3	60	140
Fruit Pies	3½ Hours	4	3	60	140
Onion Rings	½-1 Hour	1	5	80	175
Pizza - Thick Crust	1 Hour	4	6	85	185
- Thin Crust	1 Hour	5	5.5	82	180
Pretzels	3 Hours	4	3	60	140
Wrapped Sandwiches	2 Hours	4	5.5	82	180

NOTE: *All times and settings are recommendations only and may vary depending on product preparation, cooking time and internal food temperature.*

MAINTENANCE

CLEANING

⚠ **WARNING**

This appliance is not of Jet-proof construction. Do not use jet-clean-spray to clean this appliance.

⚠ **WARNING**

To prevent electric shock, always unplug the unit before performing cleaning, maintenance or repair.

The Hatco Flav-R-Fresh cabinets are made of stainless steel and aluminum. To preserve the bright finish, it is recommended that the exterior and interior surfaces be wiped daily with a damp cloth. Food pans should be removed and washed. Stubborn stains may be removed with a good stainless steel cleaner or a non-abrasive cleaner.

CAUTION

Abrasive cleaners could scratch the finish of your Flav-R-Fresh Holding and Display Cabinet.

Clean the glass sides using a common glass cleaner. For hard-to-clean stains, removal of the glass is suggested.

To Remove the Glass:

1. Lift the glass to be cleaned from the bottom of the cabinet.
2. Pull the lower edge away from the cabinet.
3. Carefully lower the glass until the top clears the cabinet.

To Replace the Glass:

1. Position the glass with the top edge under the cabinet lip and raise the glass until it clears the bottom channel of the cabinet.
2. Move the bottom of the glass towards the cabinet until the glass rests against the cabinet frame.
3. Carefully lower the glass until it rests in the bottom channel of the cabinet.

To Remove the Rotating Rack for Cleaning (Models FDW-1 and FDW-2):

1. Open the front access door.
2. Remove the two (2) pins from the rotating rack coupling located at the top of the rack inside the cabinet. See (6).
3. Lower the connecting coupling until it is free of the motor shaft and remove the rack from the cabinet.

To Replace the Rotating Rack:

1. Insert the rack into the cabinet through the access door and place the rack bottom point in the dimple located at the center of the cabinet floor.
2. Slide the rack coupling up onto the motor shaft and align the coupling holes.
3. Insert the two (2) pins through the coupling and through the shafts.

DRAINING THE RESERVOIR

⚠ **WARNING**

To avoid any injury, turn the power off to the unit and allow to cool before draining.

It is recommended that the Flav-R-Fresh water reservoir be drained prior to moving the cabinet and after removing lime or mineral deposits from the water reservoir.

NOTE: *The drain hose assembly is located inside the cabinet at the right front corner.*

To drain the reservoir insert the drain fitting with hose into the water outlet, located on the ceiling of the cabinet. Once the fitting is installed, water will begin to drain from the hose.

NOTE: *Position a container to hold the water while draining.*

Once the unit has finished draining, the drain assembly can be removed by pressing the release tab and gently pulling the fitting out.

The Hatco Flav-R-Fresh Holding and Display Cabinets are designed for maximum durability and performance, with minimum maintenance. The rack motor and blower motor are permanently lubricated and require no maintenance.

NOTE: *If the water used has an excessive amount of lime or mineral content, follow the instructions for periodic cleaning and deliming of the water reservoir.*

REMOVING LIME & MINERAL DEPOSITS

1. Turn the power switch “off” and unplug the unit from its power source.
2. After the unit has cooled down, drain all remaining water out of the unit.
3. Fill the unit with a mixture of water and delimer.

NOTE: *The delimer used should be a safe, non-toxic, non-corrosive solution. Follow the delimer’s instructions for proper mixture of water and delimer solution.*

4. Allow the unit to stand with the mixture in the reservoir for the recommended period of time. (The time required will vary depending on the solution used and amount of deposits in the reservoir.)
5. After the deliming period, drain the solution from the tank.
6. Continue to fill and drain the unit with water only until the discharge is clear.
7. Plug the cabinet power cord into its power source and fill the unit as usual for daily operation.

NOTE: *How often this procedure must be performed depends on the lime and mineral content of the water used for daily operation.*

DISPLAY LIGHT BULB REPLACEMENT

The display light is an incandescent bulb which illuminates the warming area. This bulb has a special coating to guard against injury and food contamination in the event of breakage.

To replace a bulb, disconnect the power supply and wait until the unit has cooled. Display lamps have a threaded base. Unscrew the bulb from the unit and replace it with a new specially coated incandescent bulb. Hatco shatter-resistant bulbs meet N.S.F. Standards for food holding and display areas.

⚠ WARNING

Only light bulbs which meet or exceed N.S.F. Standards, specifically designed for food holding areas must be used. Breakage of light bulbs not specially coated could result in personal injury and/or food contamination.

⚠ WARNING

If service is required on this unit, contact your Authorized Hatco Service Agent, or contact the Hatco Service Department at 800-558-0607 or 414-671-6350; fax 800-690-2966 or international fax 414-671-3976.

⚠ WARNING

This product has no "user" serviceable parts. To avoid damage to the unit or injury to personnel, use only Authorized Hatco Service Agents and Genuine Hatco Parts when service is required.

⚠ WARNING

Genuine Hatco Replacement Parts are specified to operate safely in the environments in which they are used. Some aftermarket or generic replacement parts do not have the characteristics that will allow them to operate safely in Hatco equipment. It is essential to use Hatco Replacement Parts when repairing Hatco equipment. Failure to use Hatco Replacement Parts may subject operators of the equipment to hazardous electrical voltage, resulting in electrical shock or burn.

ACCESSORIES

10 CM (4") ADJUSTABLE LEGS

To install the 10 cm (4") appliance legs, place the unit on its side. Be sure to secure all glass with tape. Remove the four (4) 2.5 cm (1") metal screw type feet. Screw the 10 cm (4") legs into the holes provided. After all the legs are tightened, return the unit to its upright position. If the unit is not level or rocks, turn the adjustable tip of the appropriate leg to correct the condition. See 8.

FRENCH DOORS

Attractive French doors are available on all Flav-R-Fresh models. When used on models FDW-1 or FDW-2, only one door controls the rack pause switch.

DISPLAY RACKS

A chrome-plated 4-tier circle rack, a chrome-plated 4-shelf multi-purpose rack and a stainless steel pretzel tree are available to "customize" Flav-R-Fresh to your foodservice operation. See 9.

MERCHANDISING DECAL SIGNS/GRAPHICS

Self-adhesive merchandising decal signs and graphics are available to promote your food products. The signs are designed to be installed on three (3) sides of the cabinet above the glass panels. Merchandising decal signs are red with yellow letters reading PIZZA or PRETZELS. Graphic decals feature food illustrations only and are available for Pizza, Chicken, Pretzels and Biscuits/Croissants.

Before installing decals, clean the stainless steel side panels with a non-oily cleaner, such as isopropyl alcohol (rubbing alcohol). After the cleaned surfaces have dried, simply remove the protective backing from the sign or decal and apply to the panel. Any air pockets or bubbles behind the sticker can be removed by rubbing gently with a soft cloth from the center towards the outer edges.

HATCO LIMITED WARRANTY

1. PRODUCT WARRANTY

Hatco warrants the products that it manufactures (the "Products") to be free from defects in materials under normal use and service, for a period of one (1) year from the date of purchase when installed and maintained in accordance with Hatco's written instructions or 18 months from the date of shipment from Hatco. Buyer must establish the product's purchase date by returning Hatco's Warranty Registration Card or by other means satisfactory to Hatco in its sole discretion.

Hatco warrants the following Product components to be free from defects in materials from the date of purchase (subject to the foregoing conditions) for the period(s) of time and on the conditions listed below:

a) One (1) Year Parts PLUS One (1) Additional Year Parts-Only Warranty:
Toaster Elements (metal sheathed)
Drawer Warmer Elements (metal sheathed)
Drawer Warmer Drawer Rollers and Slides
Food Warmer Elements (metal sheathed)
Infra-Black® Elements (metal sheathed)
Display Warmer Elements (metal sheathed air heating)
Holding Cabinet Elements (metal sheathed air heating)
Cook and Hold Oven Elements (metal sheathed)

b) One (1) Year Parts PLUS Four (4) Additional Years Parts-Only Warranty on pro-rated terms that Hatco will explain at Buyer's Request:
Powermite®Gas Booster Heater Tanks
Mini Compact Tanks (stainless steel)
3CS and FR Tanks

c) One (1) Year Parts PLUS Four (4) Additional Years Parts-Only Warranty PLUS Five (5) Year Parts-Only Warranty on pro-rated terms that Hatco will explain at Buyer's Request:
Booster Heater Tanks (Castone®)

d) One (1) Year Parts-Only Warranty for Accessory Components not installed by Hatco:
Accessory Components (including but not limited to valves, gauges, remote switches and remote wiring).

THE FOREGOING WARRANTIES ARE EXCLUSIVE AND IN LIEU OF ANY OTHER WARRANTY, EXPRESSED OR IMPLIED, INCLUDING BUT NOT LIMITED TO ANY IMPLIED WARRANTY OF MERCHANTABILITY OR FITNESS FOR A PARTICULAR PURPOSE OR PATENT OR OTHER INTELLECTUAL PROPERTY RIGHT INFRINGEMENT. Without limiting the generality of the foregoing, SUCH WARRANTIES DO NOT COVER: Coated incandescent light bulbs, fluorescent lamps, lamp warmer heat bulbs, glass components or Product failure in booster tank and fin tube heat exchanger caused by liming, sediment buildup, chemical attack or freezing in tanks, Product misuse, tampering or misapplication, improper installation, application of improper voltage, or recalibration of thermostats or high limit switches.

2. LIMITATION OF REMEDIES AND DAMAGES

Hatco's liability and Buyer's exclusive remedy hereunder will be limited solely, at Hatco's option, to repair or replace defective part or unit by a Hatco-authorized service agency with respect to any claim made within the applicable warranty period. Hatco reserves the right to accept or reject any such claim in whole or in part. Hatco will not accept the return of any Product without prior written approval from Hatco, and all such approved returns shall be made at Buyer's sole expense. HATCO WILL NOT BE LIABLE, UNDER ANY CIRCUMSTANCES, FOR CONSEQUENTIAL OR INCIDENTAL DAMAGES, INCLUDING BUT NOT LIMITED TO LABOR COSTS OR LOST PROFITS RESULTING FROM THE USE OF OR INABILITY TO USE THE PRODUCTS OR FROM THE PRODUCTS BEING INCORPORATED IN OR BECOMING A COMPONENT OF ANY OTHER PRODUCT OR GOODS.

INHALT

Abbildungen 1
Einleitung 39
Wichtige Sicherheitshinweise 39
Modellbeschreibungen 41
Alle Modelle 41
Modell FDW-1 41
Modell FDW-2 41
Modell FDW-1X 41
Modell FDW-2X 41
Technische Daten 41
Steckerkonfigurationen 41
Abmessungen 41
Tabelle der elektrischen Anschlüsse 42
Installation 43
Allgemein 43
Boden der Vitrine 43
Regale 43
Füsse 43
Glasplatten 43
Reversible Zugangstür 43
Austauschen der Anschlagplatte 43
Aufstellungsort 43
Betrieb 44
Richtlinien zur Aufbewahrung von Speisen 44
Wartung 50
Reinigung 50
Entleeren des Wasserbehälters 50
Entfernen von Kalk- und Mineralstoffablagerungen 50
Auswechseln des Beleuchtungskörpers 51
Zubehör 51
Eingeschränkte Garantie durch Hatco 52
Wichtige Information für den Benutzer ....Rückseite

The instructions in **English** begin on page 3
Deutsche Anweisungen beginned auf Seite 12
Las instrucciones en **Espanol** comienzan en la pagina 21
Les instructions en **Francais** commencent a la page 30
Le istruzioni in **Italiano** iniziano a pagina 39
Nederlandse instructies beginnen op bladzijde 48

EINLEITUNG

Dieses Handbuch enthält wichtige Sicherheitshinweise über die Wartung, den Gebrauch und den Betrieb dieses Produkts. Wenn Sie die in diesem Handbuch enthaltenen Anweisungen nicht befolgen, entsteht daraus eine ernsthafte Verletzungsgefahr. Wenn Sie den Inhalt dieses Handbuchs nicht verstehen, dann weisen Sie bitte Ihren Vorgesetzten darauf hin. Arbeiten Sie mit diesem Gerät nur, wenn Sie den Inhalt dieses Handbuchs gelesen und verstanden haben.

Die Flav-R-Fresh-Warmhalte- und Ausstellungsvitrinen der Firma Hatco sind geeignet, zubereitete Speisen für einen längeren Zeitraum aufzubewahren und dabei die “Ofenfrische” zu erhalten. Die Warmhalte- und Ausstellungsvitrinen der Firma Hatco gewährleisten für Speisen die besten Umgebungsbedingungen, indem sowohl die Lufttemperatur als auch die Luftfeuchtigkeit reguliert werden. Die Verwendung von geregelter feuchter Wärme erhält die Serviertemperatur und Beschaffenheit länger als herkömmliche Aufbewahrungsmöglichkeiten.

Die Luftzirkulation in den Flav-R-Fresh-Vitrinen ist so gestaltet, dass eine konstante Temperatur in der Vitrine eingehalten wird, ohne dass die Speisen ausgetrocknet werden. Diese exakte Kombination von Wärme und Feuchtigkeit erzeugt um die Speisen einen “Schutzmantel.” Die Geschwindigkeit der Luftzirkulation stellt die gewünschte Temperatur nach dem Öffnen und Schließen der Tür rasch wieder her.

In diesem Handbuch sind die Installations-, Sicherheits- und Bedienungsanweisungen für die Flav-R-Fresh-Warmhalte- und Ausstellungsvitrinen enthalten. Wir empfehlen, dass alle in diesem Handbuch enthaltenen Installations-, Sicherheits- und Bedienungsanweisungen für diese Hatco-Warmhalte- und Ausstellungsvitrinen vor der Installation und der Inbetriebnahme gelesen werden. Sicherheitshinweise, welche in diesem Handbuch nach einem Symbol ⚠ ‚Warnung‘ und der Bezeichnung **WARNUNG** oder **VORSICHT** in fett gedruckt sind, sind sehr wichtig. ⚠ **WARNUNG** bedeutet die Möglichkeit ernster Verletzungen oder Todessgefahr für Sie und andere. ⚠ **VORSICHT** bedeutet die Möglichkeit leichterer oder mittelschwerer Verletzungen. **VORSICHT** ohne das Symbol bedeutet die Möglichkeit von Beschädigung des Geräts oder anderer Sachschäden.

Ihr Hatco Flav-R-Fresh-Warmhalte- und Ausstellungsvitrine ist ein Produkt ausgedehnter Entwicklungsarbeiten und Feldversuche. Die verwendeten Materialen wurden ausgewählt, um lange Lebensdauer, attraktives Aussehen und optimaler Leistung zu erzielen. Jede Vitrine wurde vor der Auslieferung ausführlich überprüft und getestet.

WICHTIGE SICHERHEITSHINWEISE

WICHTIG! Um Verletzungs- oder Todesgefahr und auch Beschädigungen des Geräts oder Sachschäden zu vermeiden, lesen Sie die folgenden wichtigen Sicherheitshinweise.

⚠ WARNUNGEN

⚠ **Um einen Stromschlag zu vermeiden, stecken Sie das Gerät vor Reinigungs-, Wartungs-oder Reparaturarbeiten vom Netz ab.**

⚠ VORSICHT

⚠ **Einige der Außenflächen der Vitrine werden heiß. Um Verletzungen zu vermeiden, seien Sie beim Berühren dieser Flächen vorsichtig.**

WICHTIGE SICHERHEITSHINWEISE

⚠ WARNUNGEN

⚠ **Stecken Sie den Netzstecker in eine passende Schuk o-Steckdose mit der richtigen Spannung. Wenn der Stecker und die Steckdose nicht übereinstimmen, setzen Sie sich mit einem qualifizierten Elektriker in Verbindung, um die richtige Spannung und Steckerart festzustellen, und installieren Sie die richtigen elektrischen Armaturen.**

⚠ **Einfüllen von zu viel Wasser kann einen Elektroschock auslösen. Füllen Sie kein Wasser mehr nach, wenn die Anzeigelampe für niedrigen Wasserstand erlischt.**

⚠ **Zur Vermeidung von Verletzungen schalten Sie den Netzschalter aus, und lassen vor dem Entleeren das Gerät auskühlen.**

⚠ **Dieses Gerät ist nicht für das direkte Absprühen mit einem Wasserstrahl geeignet. Verwenden Sie daher keinen Druckwasserstrahl, um dieses Gerät zu reinigen.**

⚠ **Für einen sicheren und ordnungsgemäßen Betrieb muss die Vitrine in einer sicheren Entfernung von entflammbaren Wänden oder Materialen aufgestellt werden. Wenn diese sichere Entfernung nicht eingehalten wird, können Verfärbungen entstehen oder brennbare Stoffe können sich entzünden.**

⚠ **Es dürfen nur Lampen, welche speziell für Nahrungsmittel-Vitrinen geeignet sind und den Standards der N. S. F. genügen, verwendet werden. Der Bruch von nicht mit der speziellen Schutzschicht versehenen Lampen kann zu Verletzungen und/oder Glassplittern in den Speisen führen.**

⚠ **Falls eine Reparatur dieses Gerät erforderlich sein sollte, kontaktieren Sie Ihren autorisierten Hatco-Servicebetrieb oder die Hatco-Serviceabteilung unter +1 414 671 6350; internationales Fax +1 414 671 3976.**

⚠ **Dieses Gerät besitzt keine Teile, welche vom "Benutzer" gewartet werden können. Um Beschädigungen des Geräts oder Verletzungsgefahr zu vermeiden, setzen Sie bei notwendigen Reparaturarbeiten ausschließlich autorisierte Hatco-Servicebetriebe ein, und verwenden Sie ausschließlich Original-Hatco-Ersatzteile.**

⚠ **Ausschließlich Original-Hatco-Ersatzteile sind geeignet, unter den gegebenen Einsatzbedingungen sicher zu funktionieren. Manche Ersatzteile anderer Hersteller oder Nachbauteile haben nicht die geforderten Eigenschaften, um in Hatco-Geräten sicher zu funktionieren. Verwenden Sie bei der Reparatur von Hatco-Geräten ausschließlich Hatco-Ersatzteile. Wenn Sie andere als Original-Hatco-Ersatzteile verwenden, setzen Sie die Bediener der Geräte möglicherweise gefährlichen elektrischen Spannungen aus, welche zu Stromschlag oder Verbrennungen führen können.**

⚠ VORSICHT

⚠ **Das Gerät muss in aufrechter Position transportiert werden. Wenn es auf die Seite gelegt wird, müssen die Glasplatten mit Klebeband gesichert werden, und das Wasser muss aus dem Gerät abgelassen werden.**

⚠ **Stellen Sie die Vitrine an einer Stelle auf, welche für die Verwendung praktisch ist und die richtige Thekenhöhe hat. Dieser Aufstellungsort sollte waagrecht sein, damit das Gerät oder sein Inhalt nicht versehentlich herabfallen können.**

VORSICHT

Hat das verwendete Wasser mehr als 0,05 g Härte pro Liter, muss es vor der Verwendung behandelt und enthärtet werden. Wasser mit einer Härte höher als 0,05 g pro Liter vermindert den Wirkungsgrad und die Lebensdauer des Geräts.

Kratzenden Reinigungsmittel können die glänzende Oberfläche der Flav-R-Fresh-Warmhalte- und Ausstellungsvitrine zerkratzen.

MODELLBESCHREIBUNGEN

ALLE MODELLE

Alle Vitrinen sind aus rostfreiem Stahl gefertigt, besitzen Glühlampen, gehärtete Glasplatten und eine Tür. Die Türe der Standardausstattung kann links oder rechts angeschlagen werden, als Option ist eine Doppeltür erhältlich. Der Brezel-Ständer ist aus rostfreiem Stahl, die anderen Regale sind verchromt.

MODELL FDW-1

Das Flav-R-Fresh-Modell FDW-1 besitzt **eine Tür** und ein motorbetriebenes Drehregal. Siehe 1. Standardmäßig ist es mit einem Pizza-Regal ausgestattet, welches bis zu vier (4) Pizzas mit einem maximalen Durchmesser von 38 cm aufnehmen kann. Das Drehregal bleibt beim Öffnen der Türe automatisch stehen. Es sind als Sonderausstattung auch ein rotierender Brezel-Ständer oder ein Vielzweck-Regal mit 4 Ebenen erhältlich.

ANMERKUNG: *Das Modell FDW-1* ***kann nicht*** *in ein Modell FDW-2 umgebaut werden.*

MODELL FDW-2

Das Modell FDW-2 gleicht dem Modell FDW-1, hat aber eine weitere Tür gegenüber den Bedienungselementen, damit Waren leicht durchgereicht werden können.

MODELL FDW-1X

Das Modell FDW-1X ist ähnlich dem Modell FDW-1, besitzt aber ein Vielzweck-Regal mit 4 Ebenen an Stelle des Drehregals. Siehe 1. Dieses Regal kann Speisebehälter mit einer maximalen Breite von 34 cm und einer maximalen Tiefe von 33 cm aufnehmen.

ANMERKUNG: *Das Modell FDW-1X* ***kann nicht*** *in ein Modell FDW-1 oder FDW-2X umgebaut werden.*

MODELL FDW-2X

Das Modell FDW-2X gleicht dem Modell FDW-1X, hat aber eine weitere Tür gegenüber den Bedienungselementen, damit Waren leicht durchgereicht werden können.

TECHNISCHE DATEN

STECKERKONFIGURATIONEN

Geräte werden von der Fabrik mit einem Netzkabel mit angebrachtem Stecker ausgerüstet. Siehe 2.

⚠ WARNUNG

Stecken Sie den Netzstecker in eine passende Schuko-Steckdose mit der richtigen Spannung. Wenn der Stecker und die Steckdose nicht übereinstimmen, setzen Sie sich mit einem qualifizierten Elektriker in Verbindung, um die richtige Spannung und Steckerart festzustellen, und installieren Sie die richtigen elektrischen Armaturen.

ABMESSUNGEN FDW - MODELLE — SIEHE 3

Model	Breite (A)	Tiefe (B)	Höhe (C)
FDW-1	46 cm (18")	50 cm (19-1/2")	70 cm (27-1/2")
FDW-2	46 cm (18")	50 cm (19-1/2")	70 cm (27-1/2")
FDW-1X	46 cm (18")	50 cm (19-1/2")	70 cm (27-1/2")
FDW-2X	46 cm (18")	50 cm (19-1/2")	70 cm (27-1/2")

ANMERKUNG: *Die rückwärtige Tür gegenüber den Bedienungselementen der Modelle FDW-2 und FDW-2X ist nur 38 cm (15") breit.*

TABELLE DER ELEKTRISCHEN ANSCHLÜSSE

Modell	Spannung	Hertz	Watts	Ampère	Steckerkonfiguration	Versandgewicht
FDW-1	100	60	1452	14,5	NEMA 5-15P	36 kg (80 lbs.)
	120	60	1470	12,3	NEMA 5-15P*	36 kg (80 lbs.)
	220	50	1450	6,6	CEE 7/7 Schuko	36 kg (80 lbs.)
	240	50	1460	6,1	BS-1363	36 kg (80 lbs.)
	220-230 (CE)	50	1585	6,9	CEE 7/7 Schuko	36 kg (80 lbs.)
	230-240 (CE)	50	1460	6,1	BS-1363	36 kg (80 lbs.)
FDW-1X	100	60	1452	14,5	NEMA 5-15P	37 kg (82 lbs.)
	120	60	1470	12,3	NEMA 5-15P*	37 kg (82 lbs.)
	220	50	1450	6,6	CEE 7/7 Schuko	37 kg (82 lbs.)
	240	50	1460	6,1	BS-1363	37 kg (82 lbs.)
	220-230 (CE)	50	1585	6,9	CEE 7/7 Schuko	37 kg (82 lbs.)
	230-240 (CE)	50	1460	6,1	BS-1363	37 kg (82 lbs.)
FDW-2	100	60	1452	14,5	NEMA 5-15P	39 kg (86 lbs.)
	120	60	1470	12,3	NEMA 5-15P*	39 kg (86 lbs.)
	220	50	1450	6,6	CEE 7/7 Schuko	39 kg (86 lbs.)
	240	50	1460	6,1	BS-1363	39 kg (86 lbs.)
	220-230 (CE)	50	1585	6,9	CEE 7/7 Schuko	39 kg (86 lbs.)
	230-240 (CE)	50	1460	6,1	BS-1363	39 kg (86 lbs.)
FDW-2X	100	60	1452	14,5	NEMA 5-15P	40 kg (88 lbs.)
	120	60	1470	12,3	NEMA 5-15P*	40 kg (88 lbs.)
	220	50	1450	6,6	CEE 7/7 Schuko	40 kg (88 lbs.)
	240	50	1460	6,1	BS-1363	40 kg (88 lbs.)
	220-230 (CE)	50	1585	6,9	CEE 7/7 Schuko	40 kg (88 lbs.)
	230-240 (CE)	50	1460	6,1	BS-1363	40 kg (88 lbs.)

Die elektrischen Informationen in den schattierten Feldern betreffen nur Exportmodelle.

* NEMA 5-20P für Kanada

ALLGEMEIN

Die Flav-R-Fresh-Warmhalte- und Ausstellungsvitrinen werden mit den meisten Komponenten installiert geliefert und sind damit sofort einsatzbereit. Sie müssen die folgenden Installationsanweisungen vor dem Anstecken des Netzkabels und der Inbetriebnahme der Vitrine ausführen.

BODEN DER VITRINE

Der aus rostfreiem Stahl bestehende Boden jeder Flav-R-Fresh-Vitrine ist während des Transport mit einer Auflage aus Wellpappe geschützt. Diese Verpackung **muss** vor der Inbetriebnahme der Vitrine **entfernt** werden.

REGALE

Die verchromten Regale sind durch Verpackungsmaterial und Karton während des Transports geschützt. Diese Verpackung **muss** vor der Inbetriebnahme der Vitrine **entfernt** werden.

FÜSSE

Die Flav-R-Fresh-Vitrinen werden mit vier am Boden des Geräts angebrachten Schraubfüßen aus Metall mit 2,5 cm (1") Höhe geliefert. Wenn Sie die Vitrine mit den optional verstellbaren Füsse mit 10 cm (4") Höhe bestellt haben, finden Sie unter *ZUBEHÖR* die Installationsanleitung.

GLASPLATTEN

Die Flav-R-Fresh-Warmhalte- und Ausstellungsvitrinen haben gehärtete Glasplatten, welche während des Transport durch Transportsicherungen aus Gummi an den Kanten und durch Klebestreifen gesichert sind. Siehe ④. Diese Transportsicherungen und Klebesteifen **müssen** vor der Inbetriebnahme der Vitrine **entfernt** werden.

ANMERKUNG: *Wenn Sie die 10 cm (4") Füße installieren, entfernen Sie den Transportschutz der Glasplatten erst nach der Installation der Füße. Siehe* Zubehör.

⚠ **VORSICHT**

Das Gerät muss in der aufrechten Position transportiert werden. Wenn es auf die Seite gelegt wird, müssen die Glasplatten mit Klebeband gesichert werden, und das Wasser muss aus dem Gerät abgelassen werden.

REVERSIBLE ZUGANGSTÜR

Die Flav-R-Fresh-Türe kann je nach Bedarf links oder rechts angeschlagen werden. Siehe ⑤. Um die Türe anders anzuschlagen, befolgen Sie diese Anleitung:

1. Entfernen Sie die Schraube des oberen Scharniers, welche die Tür an dem Scharnier hält. Entfernen Sie auch die Kunststoff-Beilagscheibe.
2. Neigen Sie die Tür zu sich (weg von der Vitrine), und heben Sie sie vorsichtig aus dem unteren Scharnier heraus. Entfernen Sie die Kunststoff-Beilagscheiben.
3. Entfernen Sie die Schrauben, welche die Scharniere an der Vitrine befestigen.
4. Entfernen Sie die Schrauben von der Seite der Vitrine ohne Scharniere, und schrauben Sie diese auf der anderen Seite, wo die Scharniere befestigt waren, hinein.
5. Montieren Sie die Scharniere auf der gegenüberliegenden Seite mit den ursprünglich zur Befestigung verwendeten Schrauben. Ziehen Sie die Schrauben nicht fest an.
6. Drehen Sie die Türe vorsichtig um 180°, und montieren Sie wieder die in Schritt 1 entfernte Scharnier-Befestigungsschraube.
7. Entfernen Sie die Scharnier-Befestigungsschraube an jenem Ende, welches nun oben ist.
8. Hängen Sie die Türe mit zwei Kunststoff-Beilagscheiben vorsichtig in das untere Scharnier ein.
9. Neigen Sie die Türe in Richtung der Vitrine, und richten Sie die Türe oben mit dem Scharnier aus. Montieren Sie wieder die andere Scharnier-Befestigungsschraube mit einer Kunststoff-Beilagscheibe.
10. Wenn die Türe wieder an Ort und Stelle ist, ziehen Sie die Befestigungsschrauben fest an, und stellen Sie sicher, dass die Türe horizontal ist und schließt.

AUSTAUSCHEN DER ANSCHLAGPLATTE

1. Entfernen Sie vorsichtig die Anschlagplatte unten an der Türe, und entfernen Sie Klebstoffreste von der Platte und dem Türglas.
2. Halten Sie die Anschlagplatte oben an die Türe, so dass sie bei geschlossener Türe voll auf dem Magneten anliegt, und markieren Sie diese Stelle.
3. Reinigen Sie das Glas mit einem nicht-ölhaltigen Reinigungsmittel, wie z. B. Isopropyl-Alkohol (Reinigungs-Alkohol), und berühren Sie die Fläche nicht.
4. Befestigen Sie die Anschlagplatte an der Glastüre an der bezeichneten Stelle mit einem von der N. S. F. genehmigten Silikon-Kleber. Lassen Sie den Kleber aushärten, bevor Sie die Türe gegen den Magnet schließen.

AUFSTELLUNGSORT

⚠ **VORSICHT**

Stellen Sie die Vitrine an einer Stelle auf, welche für die Verwendung praktisch ist und welche die richtige Thekenhöhe hat. Dieser Aufstellungsort sollte waagrecht sein, damit das Gerät oder sein Inhalt nicht versehentlich herabfallen können.

⚠ **WARNUNG**

Für einen sicheren und ordnungsgemäßen Betrieb muss die Vitrine in einer sicheren Entfernung von entflammbaren Wänden oder Materialen aufgestellt werden. Wenn diese sichere Entfernung nicht eingehalten wird, können Verfärbungen entstehen oder brennbare Stoffe können sich entzünden.

⚠ **VORSICHT**

Das Gerät muss in aufrechter Position transportiert werden. Wenn es auf die Seite gelegt wird, müssen die Glasplatten mit Klebeband gesichert werden, und das Wasser muss aus dem Gerät abgelassen werden.

BETRIEB

1. Stecken Sie den Netzstecker in eine passende Steckdose mit der richtigen Spannung. Siehe *ELEKTRISCHE DATEN* für Details.

2. Stellen Sie bei den Bedienungselementen den Netzschalter auf “ein.” Die Netzkontrolllampe leuchtet auf. Siehe (7).

VORSICHT

Hat das verwendete Wasser mehr als 0,05 g Härte pro Liter, muss es vor der Verwendung behandelt und enthärtet werden. Wasser mit einer höher als 0,05 g pro Liter vermindert den Wirkungsgrad und die Lebensdauer des Geräts.

ANMERKUNG: *Ein Versagen des Geräts wegen Kalk- oder Sedimentablagerungen ist durch die Garantie nicht gedeckt.*

3. Füllen Sie den Wasserbehälter mit **enthärtetem** oder **destilliertem** Wasser. Um den Behälter nachzufüllen, haben Sie die Abdeckung des Bechers zur Behälterbefüllung, und ziehen Sie sie nach vorne. Siehe (7). Gießen Sie langsam Wasser in den Becher, bis die rote Anzeigelampe für niedrigen Wasserstand erlischt.

⚠ WARNUNG

Einfüllen von zu viel Wasser kann einen Elektroschock auslösen. Füllen Sie kein Wasser mehr nach, wenn die Anzeigelampe für niedrigen Wasserstand erlischt.

Die Verwendung von enthärtetem oder destilliertem Wasser wird empfohlen, um die Lebensdauer der elektrischen und mechanischen Bauteile im Wasserbehälter zu erhöhen. Falls “hartes” Wasser verwendet wird, ist es notwendig, den Behälter regelmäßig zu reinigen und zu entkalken. Siehe *WARTUNG* für die Anleitung zur Entkalkung.

ANMERKUNG: *Die zur **ersten** Behälterfüllung notwendige Wassermenge ist etwa 2,8 L (96 unzen).*

4. Stellen Sie den Feuchtigkeitsregler und den Temperaturregler auf den gewünschten Wert ein. Siehe die *Richtlinien zur Aufbewahrung von Speisen* für Richtwerte.

ANMERKUNG: *Die Temperatur- und Feuchtigkeitseinstellungen hängen von der Produktbeschaffenheit und -konsistenz ab. Der Temperaturanzeiger zeigt die niedrigste Lufttemperatur innerhalb der Vitrine und nicht die Produkttemperatur an.*

Die Aufwärmphase für einen vollen Wasserbehälter beträgt ungefähr 20 Minuten. Die Flav-R-Fresh-Vitrine ist dann bereit, Speisen bei der eingestellten Feuchtigkeit und Temperatur aufzunehmen.

Die Größe des Wasserbehälters erlaubt abhängig von den Einstellungen und wie oft die Türe geöffnet wird, den ununterbrochenen Betrieb für ungefähr drei bis sechs Stunden. Wenn die rote Anzeigelampe für niedrigen Wasserstand aufleuchtet, füllen Sie Wasser nach. Die Nachfüllmenge des Behälters ist ungefähr 1,4 L (48 unzen or 3 pinten). Geräte mit der Option zur automatischen Wassernachfüllung werden automatisch beim Aufleuchten der Anzeigelampe für niedrigen Wasserstand nachgefüllt.

⚠ VORSICHT

Einige der Außenflächen der Vitrine werden heiß. Um Verletzungen zu vermeiden, seien Sie beim Berühren dieser Flächen vorsichtig.

RICHTLINIEN ZUR AUFBEWAHRUNG VON SPEISEN

Speise	Maximum Aufbewahrungszeit	Feuchtigkeit Einstellung	Einstellung	Temperatur °C	Temperatur °F
Brötchen	4 Stunden	4	2,5	55	130
Hühnchenstücke (gebraten)	4 Stunden	7	5	80	175
Croissants	4 Stunden	1	3	60	140
Fruchtkuchen	3½ Stunden	4	3	60	140
Zwiebelringe	½-1 Stunde	1	5	80	175
Pizza - Dicker Belag	1 Stunde	4	6	85	185
- Dünne Auflage	1 Stunde	5	5,5	82	180
Brezel	3 Stunden	4	3	60	140
Verpackte Sandwichs	2 Stunden	4	5,5	82	180

ANMERKUNG: *Alle Zeitangaben und Einstellungen sind nur Empfehlungen und können abhängig von der Zubereitung, der Garzeit und der Temperatur im Inneren der Speisen variieren.*

REINIGUNG

⚠ **WARNUNG**

Dieses Gerät ist nicht für das direkte Absprühen mit einem Wasserstrahl geeignet. Verwenden Sie daher keinen Druckwasserstrahl, um dieses Gerät zu reinigen.

⚠ **WARNUNG**

Um einen Stromschlag zu vermeiden, stecken Sie das Gerät vor Reinigungs-, Wartungs- oder Reparaturarbeiten vom Netz ab.

Die Flav-R-Fresh-Vitrinen der Firma Hatco sind aus rostfreiem Stahl und Aluminium gefertigt. Um die glänzende Oberfläche zu erhalten, wird empfohlen, die äußeren und inneren Oberflächen täglich mit einem feuchten Tuch abzuwischen. Speisebehälter sollten entfernt und ausgewaschen werden. Hartnäckige Flecken können mit einem guten Reinigungsmittel für rostfreien Stahl oder einem nicht kratzenden Reinigungsmittel entfernt werden.

VORSICHT

Kratzenden Reinigungsmittel können die glänzende Oberfläche der Flav-R-Fresh-Warmhalte- und Ausstellungsvitrine zerkratzen.

Zur Reinigung der Seitenflächen aus Glas verwenden Sie einen normalen Glasreiniger. Zum Entfernen von hartnäckigen Flecken wird empfohlen, die Glasplatte auszubauen.

Ausbauen einer Glasplatte:

1. Schieben Sie die zu reinigende Glasplatte vom Boden der Vitrine nach oben.
2. Ziehen Sie die untere Kante vom Rahmen weg.
3. Senken Sie die Glasplatte vorsichtig, bis die Oberkante aus dem Rahmen der Vitrine geglitten ist.

Ersetzen einer Glasplatte:

1. Stellen Sie die Glasplatte mit der Oberkante unter die Rahmenführung oben in der Vitrine, und heben Sie die Glasplatte, bis sie über die untere Rahmenführung geglitten ist.
2. Bewegen Sie die untere Kante der Glasplatte in Richtung des Vitrinenrahmens, bis die Glasplatte dort anliegt.
3. Senken Sie die Glasplatte vorsichtig, bis sie in der unteren Rahmenführung der Vitrine sitzt.

Ausbauen des Drehregals zum Reinigen (Modelle FDW-1 und FDW-2):

1. Öffnen Sie die vordere Tür.
2. Entfernen Sie die beiden Stifte des Drehregal-Verbindungsstücks oben am Regal innerhalb der Vitrine. Siehe (6).
3. Senken Sie das Verbindungsstück, bis es vom Motorschaft gelöst ist, und entfernen Sie das Drehregal aus der Vitrine.

Einbauen des Drehregals:

1. Führen Sie das Regal durch die Türe in die Vitrine ein, und stellen Sie den Regal-Fußpunkt in die Vertiefung in der Mitte des Vitrinenbodens.
2. Schieben Sie das Regal-Verbindungsstück nach oben auf den Motorschaft, und richten Sie die Verbindungslöcher aus.
3. Führen Sie die beiden Stifte durch das Verbindungsstück und den Schaft.

ENTLEEREN DES WASSERBEHÄLTERS

⚠ **WARNUNG**

Zur Vermeidung von Verletzungen schalten Sie den Netzschalter aus, und lassen das Gerät vor dem Entleeren auskühlen.

Es wird empfohlen, den Flav-R-Frischwasserbehälter vor dem Bewegen oder Transportieren der Vitrine und nachdem Kalk- und Mineralablagerungen aus dem Behälter entfernt wurden, zu entleeren.

ANMERKUNG: *Die Ablassvorrichtung mit dem Schlauch ist innerhalb der Vitrine in der rechten vorderen Ecke zu finden.*

Um den Behälter zu entleeren, schieben Sie die Ablassvorrichtung mit dem Schlauch in das Wasserablassrohr an der Decke der Vitrine. Sobald die Ablassvorrichtung angebracht ist, wird das Wasser durch den Schlauch abgelassen.

ANMERKUNG: *Verwenden Sie während des Ablassens einen Wasser-Auffangbehälter.*

Nach dem Beenden des Ablassens kann die Ablassvorrichtung unter Drücken des Auslöseknopfes durch vorsichtiges Abziehen entfernt werden.

Die Flav-R-Fresh-Warmhalte- und Ausstellungsvitrinen der Firma Hatco sind bei minimalem Wartungsbedarf für lange Lebensdauer und maximale Leistung konstruiert. Die Motoren des Regals und des Ventilators sind permanent geschmiert und benötigen keine Wartung.

ANMERKUNG: *Falls das verwendete Wasser einen erhöhten Kalk- oder Mineralstoffgehalt hat, befolgen Sie bitte die Anweisungen für die periodische Reinigung und Entkalkung des Wasserbehälters.*

ENTFERNEN VON KALK- UND MINERALSTOFFABLAGERUNGEN

1. Schalten Sie den Netzschalter aus und stecken Sie den Netzstecker ab.
2. Nachdem das Gerät ausgekühlt ist, lassen Sie das restliche Wasser aus dem Gerät ab.
3. Füllen Sie das Gerät mit einer Mischung aus Wasser und Entkalkungslösung.

ANMERKUNG: *Das verwendete Entkalkungsmittel sollte eine sichere, ungiftige und nicht-korrodierende Lösung sein. Befolgen Sie die Anweisungen für die Entkalkungslösung für das richtige Mischungsverhältnis aus Wasser und Entkalkungslösung.*

4. Lassen Sie das Gerät für die empfohlene Zeitspanne mit der Mischung im Behälter stehen. (Die notwendig Zeitspanne richtet sich nach der verwendeten Lösung und dem Ausmaß der Ablagerungen im Behälter.)
5. Nach dem Entkalkungsvorgang lassen Sie die Mischung aus dem Behälter ab.
6. Füllen und leeren Sie das Gerät mit frischem Wasser solange, bis das abfließende Wasser ganz klar ist.
7. Stecken Sie den Netzstecker der Vitrine wieder an, und befüllen Sie das Gerät wie üblich für den täglichen Gebrauch.

ANMERKUNG: *In welchen Abständen Sie diesen Vorgang durchführen müssen, hängt vom Kalk- oder Mineralstoffgehalt des für den täglichen Gebrauch verwendeten Wassers ab.*

WARTUNG (FORTSETZUNG)

AUSWECHSELN DES BELEUCHTUNGSKÖRPERS

Der Beleuchtungskörper ist eine Glühlampe, welche die Warmhalte-Zone beleuchtet. Diese Lampe hat eine spezielle Schutzschicht, welche im Fall des Bruchs gegen Verletzungen und Glassplitter in den Speisen schützt.

Wenn Sie eine Lampe austauschen, stecken Sie das Gerät von der Stromversorgung ab und warten, bis das Gerät ausgekühlt ist. Die Lampen haben ein Gewinde. Schrauben Sie die Lampe aus dem Gerät heraus, und ersetzen Sie sie durch eine neue, ebenfalls mit der spezielle Schutzschicht versehenen Glühlampe. Die von Hatco gelieferten splittersicheren Lampen genügen den Standards für Nahrungsmittel-Aufbewahrungs- und Ausstellungsvitrinen der N. S. F.

⚠ **WARNUNG**

Es dürfen nur Lampen, welche speziell für Nahrungsmittel-Aufbewahrungsvitrinen geeignet sind und den Standards der N. S. F. genügen, verwendet werden. Der Bruch von nicht mit der speziellen Schutzschicht versehenen Lampen kann zu Verletzungen und/oder Glassplittern in den Speisen führen.

⚠ **WARNUNG**

Falls eine Reparatur dieses Geräts erforderlich sein sollte, kontaktieren Sie Ihren autorisierten Hatco-Servicebetrieb oder die Hatco-Serviceabteilung unter +1 414 671 6350; internationales Fax +1 414 671 3976.

⚠ **WARNUNG**

Dieses Gerät besitzt keine Teile, welche vom “Benutzer” gewartet werden können. Um Beschädigungen des Geräts oder Verletzungsgefahr zu vermeiden, setzen Sie bei notwendigen Reparaturarbeiten ausschließlich autorisierte Hatco-Servicebetriebe ein, und verwenden Sie ausschließlich Original-Hatco-Ersatzteile.

⚠ **WARNUNG**

Nur Original-Hatco-Ersatzteile sind dafür geeignet, unter den gegebenen Einsatzbedingungen sicher zu funktionieren. Manche Ersatzteile anderer Hersteller oder Nachbauteile haben nicht die geforderten Eigenschaften, um in Hatco-Geräten sicher zu funktionieren. Verwenden Sie bei der Reparatur von Hatco-Geräten ausschließlich Hatco-Ersatzteile. Wenn Sie andere als Original-Hatco-Ersatzteile verwenden, setzen Sie die Bediener der Geräte möglicherweise gefährlichen elektrischen Spannungen aus, welche zu Stromschlag oder Verbrennungen führen können.

ZUBEHÖR

VERSTELLBARE BEINE MIT 10 CM (4") HÖHE

Um die Gerätebeine mit 10 cm (4") Höhe zu installieren, legen Sie das Gerät auf die Seite. Sichern Sie alle Glasplatten mit Klebeband. Entfernen Sie die Schraubfüße aus Metall mit 2,5 cm Höhe. Schrauben Sie die Beine mit 10 cm (4")Höhe in die vorhandenen Löcher. Wenn alle Beine befestigt worden sind, stellen Sie das Gerät wieder in aufrechte Position. Falls das Gerät nicht waagrecht steht oder wackelt, korrigieren Sie das durch Drehen des verstellbaren Fußes des entsprechenden Beins. Siehe (8).

DOPPELTÜREN

Für alle Flav-R-Fresh-Modelle sind attraktive Doppeltüren erhältlich. Bei den Modellen FDW-1 oder FDW-2 betätigt nur eine Tür den Drehregal-Unterbrechungsschalter.

REGALE

Um Flav-R-Fresh-Vitrinen an Ihren Bewirtungsbetrieb “anzupassen” stehen eine verchromtes, rundes Regal mit 4 Ebenen, ein verchromtes Vielzweck-Regal mit 4 Ebenen und ein Brezel-Ständer aus rostfreiem Stahl zur Verfügung. Siehe (9).

VERKAUFSFÖRDERNDE AUFKLEBER UND GRAPHIKEN

Selbstklebende verkaufsfördernde Aufkleber und Graphiken stehen für verschiedene Speisen zur Verfügung. Die Aufkleber sind so gestaltet, dass sie an drei Seiten der Vitrinen oberhalb der Glasplatten angebracht werden können. Diese verkaufsfördernden Aufkleber sind rot mit dem gelben Schriftzug PIZZA oder BREZEL. Die graphischen Aufkleber zeigen nur Bilder von Speisen und sind für Pizza, Hühnchen, Brezel oder Brötchen/Croissants erhältlich.

Bevor Sie die Aufkleber aufbringen, reinigen Sie die Seitenplatten aus rostfreiem Stahl mit einem nicht-ölhaltigen Reinigungsmittel, wie z. B. Isopropyl-Alkohol (Reinigungs-Alkohol). Nachdem die gereinigten Flächen getrocknet sind, entfernen Sie die Schutzfolie von der Rückseite des Aufklebers, und drücken Sie ihn auf die gewünschte Fläche. Luftblasen unter dem Aufkleber können mit einem weichen Tuch durch sanftes Reiben von der Mitte zum Rand hin entfernt werden.

EINGESCHRÄNKTE GARANTIE DURCH HATCO

1. PRODUKTGARANTIE

Hatco gewährleistet, dass die von ihr hergestellten Produkte (die "Produkte") bei normalem Gebrauch und Einsatz für einen Zeitraum von einem (1) Jahr ab dem Kaufdatum keinerlei Materialfehler aufweisen werden, vorausgesetzt, dass sie gemäß der schriftlichen Anleitung von Hatco installiert und gewartet wurden, bzw. für einen Zeitraum von 18 Monaten ab dem Datum der Lieferung durch Hatco. Der Käufer muss das Kaufdatum des Produkts durch Einsendung der Hatco-Garantiekarte oder auf eine andere Weise nachweisen, die von Hatco in deren alleinigem Ermessen als ausreichend erachtet wird.

Hatco garantiert, dass die folgende Produktteile ab dem Kaufdatum (gemäß den obigen Bedingungen) für folgenden Zeitabschnitte und unter folgenden Bedingungen frei von Materialfehlern sind:

a) Ein (1) Jahr Teile- PLUS ein (1) zusätzliches Jahr Nur-Teile-Garantie:
Metall-ummantelte Toaster-Elemente
Metall-ummantelte Wärme-Elemente der Lade
Ladenrollen und -bahnen der Wärme-Lade
Metall-ummantelte Wärme-Elemente für Nahrungsmittel
Metall-ummantelte Infra-Black® Elemente
Metall-ummantelte Luft-Wärme-Elemente für Schaukästen
Metall-ummantelte Luft-Wärme-Elemente für Aufbewahrungskästen
Metall-ummantelte Garungs- und Aufbewahrungs-Ofenelemente

b) Ein (1) Jahr Teile- PLUS vier (4) zusätzliche Jahre Nur-Teile-Garantie zu anteilsmäßigen Bedingungen, welche Hatco gerne auf Käuferanfrage mitteilt:
Powermite® Gas Booster-Heiztanks
Mini-Kompakttanks aus rostfreiem Stahl
3CS- und FR-Tanks

c) Ein (1) Jahr Teile- PLUS vier (4) zusätzliche Jahre Nur-Teile-Garantie PLUS fünf (5) Jahre Nur-Teile-Garantie zu anteilsmäßigen Bedingungen, welche Hatco gerne auf Käuferanfrage mitteilt:
Booster-Heiztanks (Castone®)

d) Ein (1) Jahr Garantie nur auf Teile für nicht von Hatco installierte Zubehörteile:
Zubehörteile (einschließlich, aber nicht beschränkt auf Ventile, Messgeräte, Fernschalter und Fernverdrahtung).

DIE OBIGEN GARANTIEBEDINGUNGEN GELTEN ALLEIN UND AUSSCHLIESSLICHE ANSTELLE ALLER ANDEREN GARANTIEBEDINGUNGEN, AUSDRÜCKLICH ODER IMPLIZIT, INKLUSIVE, ABER NICHT DARAUF EINGESCHRÄNKT, JEDER IMPLIZIERTEN GARANTIE AUF VERWERTBARKEIT ODER EIGNUNG FÜR EINEN BESTIMMTEN ZWECK ODER PATENT ODER VERLETZUNG EINES ANDEREN RECHTS AUF GEISTIGES EIGENTUM. Ohne die Allgemeingültigkeit der obigen Bedingungen einzuschränken, GELTEN SOLCHE GARANTIEN NICHT FÜR: Beschichtete Glühlampen, Leuchtstoffröhren, Wärmelampen, Teile aus Glas oder Produktfehler im Booster-Tank bzw. Lamellen-Wärmetauscher, welche durch Kalk- und andere Ablagerungen, chemische Korrosion oder Frieren des Tanks verursacht wurden, missbräuchliche Verwendung oder Veränderung des Produkts, falsche Installation, Anwendung falscher Spannung, oder Verstellung der Thermostate oder oberen Begrenzungsschalter.

2. EINSCHRÄNKUNG DER ERSATZLEISTUNG UND DES SCHADENERSATZES

Hatco’s Schadenersatzpflicht und die ausschließlichen Ersatzansprüche des Käufers aus diesem Titel sind nach Gutdünken von Hatco auf die Reparatur oder den Ersatz von defekten Teilen durch einen von Hatco autorisierten Servicebetrieb unter Berücksichtigung jedes Anspruches, welcher während der anwendbaren Garantiezeit gemacht wurde, beschränkt. Hatco behält sich das Recht vor, jeden solchen Anspruch vollständig oder teilweise zurückzuweisen. Hatco nimmt ohne vorherige schriftliche Zustimmung keine Rücksendung irgendeines Produkts an.
Die Kosten jeder bewilligten Rücksendungen hat ausschließlich der Käufer zu tragen. UNTER KEINEN UMSTÄNDEN IST HATCO FÜR FOLGE- ODER WEITERE SCHÄDEN, INKLUSIVE, ABER NICHT DARAUF BESCHRÄNKT, KOSTEN DER ARBEITSZEIT ODER ENTGANGENER GEWINNE, WELCHE AUS DER VERWENDUNG ODER NICHT MÖGLICHEN VERWENDUNG DER PRODUKTE ODER DEM EINBAU ODER DEM EINSATZ ALS TEIL EINES ANDEREN PRODUKTS ODER WARE ENTSTEHEN, HAFTBAR.

CONTENIDO

Ilustraciones....1
Introducción....12
Instrucciones Importantes de Seguridad....12
Descripciones de los Modelos....14
Todos los modelos....14
Modelo FDW-1....14
Modelo FDW-2....14
Modelo FDW-1X....14
Modelo FDW-2X....14
Especificaciones....14
Configuraciones del enchufe....14
Dimensiones....14
Cuadro del régimen nominal eléctrico....15
Instalación....16
General....16
Plancha para el fondo....16
Repisas de exposición....16
Patas....16
Paneles de vidrio....16
Puerta de acceso reversible....16
Reemplazo de la placa del percusor....16
Ubicación....16
Funcionamiento....17
Guía para Conservar los Alimentos....17
Mantenimiento....18
Limpieza....19
Cómo drenar el depósito....18
Cómo eliminar sedimentos de cal y minerales....18
Recambio de la bombilla de la vitrina....19
Accesorios....19
Garantía Limitada de Hatco....20
Información Importante para el Propietario....Tapa trasera

The instructions in **English** begin on page....3
Deutsche Anweisungen beginned auf Seite....12
Las instrucciones en **Espanol** comienzan en la pagina....21
Les instructions en **Francais** commencent a la page....30
Le istruzioni in **Italiano** iniziano a pagina....39
Nederlandse instructies beginnen op bladzijde....48

INTRODUCCIÓN

Este manual contiene información importante de seguridad sobre el mantenimiento, uso y funcionamiento de este producto. En caso de no seguir las instrucciones contenidas en este manual se pueden ocasionar lesiones graves. Si no puede comprender el contenido de este manual, por favor comuníqueselo a su supervisor. No haga funcionar este equipo a menos que haya leído y comprendido el contenido de este manual. Las vitrinas conservadoras y expositoras

Flav-R-Fresh de Hatco están diseñadas para conservar alimentos preparados durante periodos de tiempo prolongados mientras mantienen la calidad de “recién hechos.” Las vitrinas conservadoras y expositoras Hatco brindan el mejor ambiente para los productos alimenticios regulando la temperatura del aire y a la vez equilibrando el nivel de humedad. El uso de calor húmedo controlado mantiene la temperatura de servir y la textura más tiempo que el equipo convencional de conserva.

El patrón de flujo de aire Flav-R-Fresh está diseñado para mantener la temperatura consistente de la vitrina sin secar los alimentos. La combinación precisa de calor y humedad crea un efecto “manta” alrededor de los alimentos. La velocidad del flujo del aire permite que la vitrina recupere rápidamente la temperatura después de abrir y cerrar la puerta.

Este manual proporciona las instrucciones de instalación, seguridad y operación de las vitrinas conservadoras y expositoras Flav-R-Fresh. Recomendamos que todas las instrucciones de instalación, funcionamiento y seguridad que aparecen en este manual se lean antes de instalar o hacer funcionar la vitrina conservadora y expositora de Hatco. Las instrucciones de seguridad que aparecen en este manual después de un símbolo de advertencia ⚠ y las palabras **ADVERTENCIA** o **PRECAUCIÓN** impresas en negrita son muy importantes. ⚠ **ADVERTENCIA** significa que existe la posibilidad de lesión grave o la muerte de usted u otros. ⚠ **PRECAUCIÓN** significa que existe la posibilidad de lesiones menores o moderadas. **PRECAUCIÓN** *sin el símbolo* significa solamente la posibilidad de daños al equipo o la propiedad.

La vitrina conservadora y expositora Flav-R-Fresh de Hatco es un producto de investigación y pruebas extensas. Los materiales utilizados se seleccionaron para máxima durabilidad, apariencia atractiva y rendimiento óptimo. Cada vitrina se inspecciona a fondo y se prueba antes del envío.

INSTRUCCIONES IMPORTANTES DE SEGURIDAD

¡IMPORTANTE! Lea las siguientes instrucciones importantes de seguridad para evitar lesiones personales o la muerte, y para evitar daños al equipo o la propiedad.

⚠ ADVERTENCIAS

⚠ **Para evitar una descarga eléctrica, desenchufe siempre la unidad antes de limpiarla o realizar mantenimiento o reparaciones.**

⚠ PRECAUCIONES

⚠ **Algunas superficies exteriores de la vitrina se calentarán. Tenga cuidado al tocar estas áreas para evitar lesiones.**

⚠ ADVERTENCIAS

⚠ **Enchufe la vitrina en un tomacorriente conectado a tierra de voltaje, tamaño y configuración de enchufe correctos. Si el enchufe y el receptáculo no coinciden, póngase en contacto con un electricista cualificado para determinar el voltaje y tamaño adecuados y para instalar el enchufe eléctrico adecuado.**

⚠ **El llenado excesivo puede producir una descarga eléctrica. Deje de llenar cuando la luz de poca agua se apague.**

⚠ **Para evitar lesiones, apague la alimentación a la unidad y deje que se enfríe antes de drenarla.**

⚠ **Este electrodoméstico no está construido a prueba de chorros a presión. No utilice rociadores de limpieza con chorro a presión para limpiar este electrodoméstico.**

⚠ **Para el funcionamiento seguro y adecuado, la vitrina debe estar ubicada a una distancia razonable de paredes y materiales combustibles. Si no se mantiene la distancia mínima, puede ocurrir decoloración o combustión.**

⚠ **Solamente se deben utilizar bombillas que cumplan o excedan las normas N.S.F., especialmente diseñadas para áreas en que se conserven alimentos. La ruptura de bombillas que no estén especialmente recubiertas podría producir lesiones personales y/o contaminación de los alimentos.**

⚠ **Si se requiere realizar servicio a esta unidad, póngase en contacto con su Agente de servicio autorizado de Hatco, o con el Departamento de Servicio Hatco llamando al 800-558-0607 (dentro de los Estados Unidos) o 414-671-6350; fax 800-690-2966 ó fax internacional 414-671-3976.**

⚠ **Este producto no tiene piezas que las pueda reparar el "usuario". Para evitar daños a la unidad o lesiones al personal, utilice solamente agentes de servicio autorizado de Hatco y piezas originales Hatco cuando se requiera servicio.**

⚠ **Las piezas de repuesto originales Hatco están especificadas para funcionar con seguridad en los medios en los que se utilicen. Algunas piezas de repuesto de otras marcas o usadas no tienen las características necesarias para funcionar con seguridad en el equipo Hatco. Es esencial utilizar piezas de repuesto Hatco al reparar el equipo Hatco. El no utilizar piezas de repuesto Hatco puede someter a los operadores del equipo a un voltaje eléctrico peligroso que podría producir descarga eléctrica o quemaduras.**

⚠ PRECAUCIONES

⚠ **La unidad se debe transportar en posición vertical. Si se coloca de costado, todas las superficies de vidrio se deben asegurar con cinta adhesiva y se debe drenar el agua de la unidad.**

⚠ **Ubique la vitrina en un mostrador a la altura adecuada, en un área que sea conveniente para el uso. El lugar debe estar nivelado para evitar que la vitrina o su contenido se caiga accidentalmente.**

PRECAUCIONES

El suministro de agua que tenga más de 0.75 granos de dureza por litro (3,0 granos de dureza por galón [GPH]) debe tratarse y ablandarse antes de utilizarse. El agua que contenga más de 0.75 GPL (3, 0 GPH) disminuirá la eficacia y reducirá la vida útil de la unidad.

Los limpiadores abrasivos podrían rayar el acabado de las vitrinas conservadoras y expositoras Flav-R-Fresh.

DESCRIPCIONES DE LOS MODELOS

TODOS LOS MODELOS

Todas las vitrinas presentan construcción de acero inoxidable con luces incandescentes y lados y puerta de vidrio templado. La puerta de acceso estándar puede tener bisagras a la derecha o a la izquierda y hay disponibles puertas cristaleras opcionales. El árbol para bizcochos salados en forma de lazo (pretzels) es de acero inoxidable y las otras repisas de exposición son cromadas.

MODELO FDW-1

El modelo FDW-1 Flav-R-Fresh es de **una sola puerta** con vitrina de exposición giratoria motorizada. Consulte ①. Viene estándar con una repisa para pizza que conserva hasta cuatro (4) fuentes de pizza redondas con un diámetro máximo de 38 cm (15 pulg). La repisa giratoria pausa automáticamente cuando la puerta se abre. También se puede obtener un árbol giratorio para pretzels o una repisa fija para usos múltiples de cuatro alturas.

NOTA: *El modelo FDW-1* ***no se puede*** *convertir al modelo FDW-2.*

MODELO FDW-2

El FDW-2 es igual al modelo FDW-1, pero tiene una puerta adicional en el lado opuesto a los controles para facilitar la conveniencia de poder comunicar de un lado al otro.

MODELO FDW-1X

El FDW-1X es similar al FDW-1 pero presenta una repisa fija para múltiples usos de 4 aparadores en lugar de la vitrina giratoria. Consulte ①. La repisa puede acomodar recipientes con una anchura máxima de 34 cm (13-1/2 pulg) y profundidad de 33 cm (13 pulg).

NOTA: *El modelo FDW-1* ***no se puede*** *convertir al modelo FDW-1 o al modelo FDW-2X.*

MODELO FDW-2X

El FDW-2X es igual al modelo FDW-1X, pero tiene una puerta adicional en el lado opuesto a los controles para facilitar la conveniencia de poder comunicar de un lado al otro.

ESPECIFICACIONES

CONFIGURACIONES DEL ENCHUFE

Los modelos FDW se suministran de fábrica con un cable eléctrico y enchufe. Consulte ②.

⚠ ADVERTENCIA

Enchufe la vitrina en un tomacorriente a tierra de voltaje, tamaño y configuración de enchufe correctos. Si el enchufe y el receptáculo no coinciden, póngase en contacto con un electricista cualificado para determinar el voltaje y tamaño adecuados y para instalar el enchufe eléctrico adecuado.

DIMENSIONES - MODELOS FDW – CONSULTE ③

Model	Anchura (A)	Profundidad (B)	Altura (C)
FDW-1	46 cm (18")	50 cm (19-1/2")	70 cm (27-1/2")
FDW-2	46 cm (18")	50 cm (19-1/2")	70 cm (27-1/2")
FDW-1X	46 cm (18")	50 cm (19-1/2")	70 cm (27-1/2")
FDW-2X	46 cm (18")	50 cm (19-1/2")	70 cm (27-1/2")

NOTA: *La abertura de la puerta trasera, en el lado opuesto del panel de control, en los modelos FDW-2 y FDW-2X tiene solamente una anchura de 38 cm (15 pulg).*

CUADRO DEL RÉGIMEN NOMINAL ELÉCTRICO

Modelo	Voltaje	Hertzios	Vatios	Amperios	Configuraciones del enchufe	Peso de envio
FDW-1	100	60	1452	14.5	NEMA 5-15P	36 kg (80 lbs.)
	120	60	1470	12.3	NEMA 5-15P*	36 kg (80 lbs.)
	220	50	1450	6.6	CEE 7/7 Schuko	36 kg (80 lbs.)
	240	50	1460	6.1	BS-1363	36 kg (80 lbs.)
	220-230 (CE)	50	1585	6.9	CEE 7/7 Schuko	36 kg (80 lbs.)
	230-240 (CE)	50	1460	6.1	BS-1363	36 kg (80 lbs.)
FDW-1X	100	60	1452	14.5	NEMA 5-15P	37 kg (82 lbs.)
	120	60	1470	12.3	NEMA 5-15P*	37 kg (82 lbs.)
	220	50	1450	6.6	CEE 7/7 Schuko	37 kg (82 lbs.)
	240	50	1460	6.1	BS-1363	37 kg (82 lbs.)
	220-230 (CE)	50	1585	6.9	CEE 7/7 Schuko	37 kg (82 lbs.)
	230-240 (CE)	50	1460	6.1	BS-1363	37 kg (82 lbs.)
FDW-2	100	60	1452	14.5	NEMA 5-15P	39 kg (86 lbs.)
	120	60	1470	12.3	NEMA 5-15P*	39 kg (86 lbs.)
	220	50	1450	6.6	CEE 7/7 Schuko	39 kg (86 lbs.)
	240	50	1460	6.1	BS-1363	39 kg (86 lbs.)
	220-230 (CE)	50	1585	6.9	CEE 7/7 Schuko	39 kg (86 lbs.)
	230-240 (CE)	50	1460	6.1	BS-1363	39 kg (86 lbs.)
FDW-2X	100	60	1452	14.5	NEMA 5-15P	40 kg (88 lbs.)
	120	60	1470	12.3	NEMA 5-15P*	40 kg (88 lbs.)
	220	50	1450	6.6	CEE 7/7 Schuko	40 kg (88 lbs.)
	240	50	1460	6.1	BS-1363	40 kg (88 lbs.)
	220-230 (CE)	50	1585	6.9	CEE 7/7 Schuko	40 kg (88 lbs.)
	230-240 (CE)	50	1460	6.1	BS-1363	40 kg (88 lbs.)

La información eléctrica en las áreas sombreadas se refiere solamente a los modelos para exportación.

* NEMA 5-20P para Canadá

INSTALACIÓN

GENERAL

Las vitrinas conservadoras y expositoras Flav-R-Fresh se envían con la mayoría de componentes instalados y listas para el funcionamiento. Se deben seguir las siguientes instrucciones de instalación antes de enchufar y hacer funcionar la vitrina.

LÁMINA DEL FONDO

El fondo de acero inoxidable en todas las unidades Flav-R-Fresh está protegido durante el envío con una lámina de cartón ondulado. Esta protección **se debe quitar** antes del funcionamiento de la vitrina.

REPISAS DE EXPOSICIÓN

Las repisas de exposición cromadas tienen material de embalaje y cartón unido para protegerlas durante el transporte. Esta protección **se debe quitar** antes del funcionamiento de la vitrina.

PATAS

Las vitrinas Flav-R-Fresh se envían con cuatro pies de tornillo de metal de 2,5 cm (1 pulg) acoplados en la parte inferior de la unidad. Si usted encargó la vitrina con las patas ajustables opcionales de 10 cm (4 pulg), consulte *ACCESORIOS* para obtener instrucciones de instalación.

PANELES DE VIDRIO

Las vitrinas conservadoras y expositoras Flav-R-Fresh tienen paneles de vidrio templado que están protegidos durante el transporte por lengüetas de goma a lo largo de los bordes de vidrio y cinta adhesiva para sujetar los paneles con seguridad. Consulte (4). Estas lengüetas y cinta adhesiva **se deben quitar** antes del funcionamiento de la vitrina.

NOTA: *Si se van a instalar patas de 10 cm (4 pulg), no quite la protección de vidrio hasta que la instalación de las patas se haya completado. Consulte* ACCESORIOS.

⚠ **PRECAUCIÓN**

La unidad se debe transportar en posición vertical. Si se coloca de costado, todas las superficies de vidrio se deben asegurar con cinta adhesiva y se debe drenar el agua de la unidad.

PUERTA DE ACCESO REVERSIBLE

La puerta de acceso Flav-R-Fresh puede tener bisagras a la derecha o a la izquierda para su conveniencia. Consulte (5). Para cambiar de lado la bisagra de la puerta, siga estas instrucciones:

1. Retire el tornillo pasador de la bisagra superior que sujeta la puerta a la bisagra. Retire también la arandela de nilón.
2. Incline la puerta hacia usted (en dirección opuesta a la vitrina) y levante suavemente para sacarla de la bisagra inferior. Retire las arandelas de nilón.
3. Retire los tornillos que sujetan las bisagras a la vitrina.
4. Retire los tornillos del lado de la vitrina que no tiene bisagras e insértelos en el otro lado, donde estaban los tornillos de la bisagra.
5. Monte las bisagras en el lado opuesto, usando los tornillos de montaje de la bisagra original. No apriete los tornillos.
6. Gire con cuidado la puerta 180º y vuelva a instalar el tornillo pasador de la bisagra que se había retirado en el paso 1.
7. Retire el tornillo pasador de la bisagra en el extremo que es ahora la parte superior.
8. Coloque con cuidado la unidad de la puerta con las dos (2) arandelas de nilón en la bisagra inferior.
9. Incline la puerta hacia la vitrina y alinee la parte superior de la puerta con la bisagra. Vuelva a instalar el otro pasador de la bisagra de la puerta con una (1) arandela de nilón.
10. Con la puerta en su sitio, apriete los tornillos de montaje de las bisagras, asegurándose de que la puerta esté nivelada en su sitio.

REEMPLAZO DE LA PLACA DEL PERCUSOR

1. Retire con cuidado la placa del percusor de la parte inferior de la puerta y limpie el material adhesivo del vidrio de la placa y la puerta.
2. Coloque la placa del percusor en la parte superior de la puerta, asegurándose de que, cuando la puerta esté cerrada, la placa del percusor coincida con el imán y marque la posición.
3. Limpie el vidrio con un limpiador sin grasa, como alcohol isopropílico (alcohol de farmacia) y no toque la superficie.
4. Pegue la placa del percusor a la puerta de vidrio en la posición marcada utilizando adhesivo de tipo silicona aprobado por N.S.F. Deje que el adhesivo se seque antes de cerrar la puerta contra el imán.

UBICACIÓN

⚠ **PRECAUCIÓN**

Ubique la vitrina en un mostrador a la altura adecuada, en un área que sea conveniente para el uso. El lugar debe estar nivelado para evitar que la vitrina o su contenido se caiga accidentalmente.

⚠ **ADVERTENCIA**

Para el funcionamiento seguro y adecuado, la vitrina debe estar ubicada a una distancia razonable de paredes y materiales combustibles. Si no se mantiene la distancia mínima, puede ocurrir decoloración o combustión.

⚠ **PRECAUCIÓN**

La unidad se debe transportar en posición vertical. Si se coloca de costado, todas las superficies de vidrio se deben asegurar con cinta adhesiva y se debe drenar el agua de la unidad.

1. Enchufe la vitrina en un tomacorriente de voltaje, tamaño y configuración de enchufe correctos. Consulte *ESPECIFICACIONES ELÉCTRICAS* para obtener detalles.

2. Ponga el interruptor de alimentación en el panel de control en la posición "on". Las luces indicadoras se encenderán ahora. Consulte (7).

PRECAUCIÓN

El suministro de agua que tenga más de de 0.75 granos de dureza por litro (3,0 granos de dureza por galón [GPH]). debe tratarse y ablandarse antes de utilizarse. El agua que contenga más de 0.75 GPL (3, 0 GPH) disminuirá la eficacia y reducirá la vida útil de la unidad.

NOTA: El fallo del producto causado por acumulación de cal o sedimento no está cubierto por la garantía.

3. Llene el depósito de agua con agua **blanda** o **destilada.** Para llenar el depósito, levante la tapa de la taza de llenado y tire hacia adelante. Consulte (7). Vierta lentamente el agua en la taza hasta que la luz roja del indicador de poca agua se apague.

⚠ ADVERTENCIA

El llenado excesivo puede producir una descarga eléctrica. Deje de llenar cuando la luz de poca agua se apague.

Se recomienda el uso de agua blanda o destilada para preservar la vida útil de los componente eléctricos y mecánicos en el depósito. Si se usa agua "dura," el depósito requerirá limpieza y descalcificación periódicas. Consulte *MANTENIMIENTO* para obtener instrucciones sobre descalcificación.

NOTA: *En el llenado* ***inicial*** *la capacidad del depósito de agua es 2.8 L (96 onzas o 3/4 de galón).*

4. Ponga el selector de humedad en el nivel deseado. Ponga el selector de temperatura en la temperatura deseada. Consulte *Guía para conservar alimentos* para ver las recomendaciones.

NOTA: *Las posiciones de temperatura y humedad pueden variar dependiendo de los ingredientes y consistencia del producto. El indicador de temperatura muestra el punto de temperatura más bajo dentro de la vitrina, no la temperatura del producto.*

Deje transcurrir 20 minutos para calentar un depósito lleno de agua. El Flav-R-Fresh está ahora preparado para conservar alimentos a la humedad y temperatura seleccionadas.

La capacidad del depósito permite el funcionamiento ininterrumpido durante aproximadamente 3 a 6 horas, dependiendo del ajuste y la frecuencia con que se abra la puerta. Cuando se enciende la luz roja que indica poca agua, añada agua al depósito. La capacidad de rellenar el depósito de agua es aproximadamente 1.4 L (48 onzas o 3 pintas).
Las unidades con la opción de 0Auto-llenado se llenan automáticamente cuando se enciende la luz roja indicadora de poca agua.

⚠ PRECAUCIÓN

Algunas superficies exteriores de la vitrina se calentarán. Tenga cuidado al tocar estas áreas para evitar lesiones.

GUÍA PARA CONSERVAR ALIMENTOS

Tipo de alimento	Tiempo de conservación máxima	Humedad Ajuste	Ajuste	Temperatura °C	°F
Bollos	4 horas	4	2,5	55	130
Trozos de pollo (frito)	4 horas	7	5	80	175
Croissants	4 horas	1	3	60	140
Pasteles de fruta	3½horas	4	3	60	140
Aros de cebolla	½-1 hora	1	5	80	175
Pizza - Corteza gruesa	1 hora	4	6	85	185
- Corteza fina	1 hora	5	5,5	82	180
Bizcochos salados en forma de lazo (Pretzels)	3 horas	4	3	60	140
Bocadillos envueltos	2 horas	4	5,5	82	180

NOTA: Todas las cantidades de tiempo y posiciones son solamente recomendaciones y pueden variar dependiendo de la preparación del producto, tiempo de cocción y temperatura interna del alimento.

MANTENIMIENTO

LIMPIEZA

⚠ **ADVERTENCIA**

Este electrodoméstico no está construido a prueba de chorros a presión. No utilice rociadores de limpieza con chorro a presión para limpiar este electrodoméstico.

⚠ **ADVERTENCIA**

Para evitar una descaga eléctrica, desenchufe siempre la unidad antes de limpiarla o realizar mantenimiento o reparaciones

Las vitrinas Flav-R-Fresh de Hatco están hechas de acero inoxidable y aluminio. Para preservar el acabado brillante, se recomienda limpiar diariamente las superficies exteriores e interiores con un paño húmedo. Las bandejas de alimentos se deben sacar y lavar. Las manchas difíciles se pueden eliminar con un buen limpiador para acero inoxidable o uno que no sea abrasivo.

CAUTION

Los limpiadores abrasivos podrían rayar el acabado de las vitrinas conservadoras y expositoras Flav-R-Fresh.

Limpie los lados de vidrio con un limpiador para vidrios común. Para manchas difíciles de limpiar, se sugiere sacar el vidrio.

Para sacar el vidrio:

1. Levante el vidrio que va a limpiar del fondo de la vitrina.
2. Tire del borde inferior alejándose de la vitrina.
3. Baje con cuidado el vidrio hasta que la parte superior salga de la vitrina.

Para volver a poner el vidrio:

1. Coloque el vidrio con el borde superior debajo del reborde de la vitrina y levante el bidrio hasta que pase por el canal inferior de la vitrina.
2. Mueva la parte inferior del vidrio hacia la vitrina hasta que el vidrio descanse contra el marco de la vitrina.
3. Baje con cuidado el vidrio hasta que descanse en el canal inferior de la vitrina.

Para sacar la repisa giratoria para limpiarla (Modelos FDW-1 y FDW-2):

1. Abra la puerta delantera de acceso.
2. Saque los dos (2) pasadores del acoplador de la repisa giratoria que se encuentran en la parte superior de la repisa dentro de la vitrina. Consulte (6).
3. Baje el acoplador de conexión hasta que quede libre del eje del motor y saque la repisa de la vitrina.

Para volver a poner la repisa giratoria:

1. Instroduzca la repisa dentro de la vitrina por la puerta de acceso y coloque la punta de la parte inferior de la repisa en la hendidura que se encuentra en el centro del suelo de la vitrina.
2. Deslice el acoplador de la repisa en el eje del motor y alinee los orificios del acoplador.
3. Introduzca los dos (2) pasadores por el acoplador y a través de los ejes.

CÓMO DRENAR EL DEPÓSITO

⚠ **ADVERTENCIA**

Para evitar lesiones, apague la alimentación a la unidad y deje que se enfríe antes de drenarla.

Se recomienda que el depósito de agua Flav-R-Fresh se drene antes de mover la vitrina y después de quitar los sedimentos de cal y mineral del depósito de agua.

NOTA: *La unidad de la manguera de drenaje se encuentra dentro de la vitrina en la esquina delantera derecha.*

Se recomienda que el depósito de agua Flav-R-Fresh se drene antes de mover la vitrina y después de quitar los sedimentos de cal y mineral del depósito de agua.

NOTA: *La unidad de la manguera de drenaje se encuentra dentro de la vitrina en la esquina delantera derecha.*

Para drenar el depósito, introduzca el conector de drenaje con la manguera en la salida de agua, que se encuentra en el techo de la vitrina. Una vez que el conector esté instalado, el agua empezará a drenar de la manguera.

NOTA: *Coloque un recipiente para recoger el agua mientras drena.*

Una vez que la unidad ha terminado de drenar, se puede retirar la unidad de drenaje presionando la lengüeta para soltarla y tirando suavemente hacia afuera del conector.

Las vitrinas conservadoras y expositoras Flav-R-Fresh de Hatco están diseñadas para brindar una durabilidad y rendimiento máximos con un mínimo de mantenimiento. El motor de la repisa y del soplador están permanentemente lubricados y no necesitan mantenimiento.

NOTA: *Si el agua que se utiliza tiene una cantidad excesiva de cal o contenido mineral, siga las instrucciones para la limpieza y descalcificación periódicas del depósito de agua.*

CÓMO ELIMINAR LOS DEPÓSITOS DE CAL Y MINERALES

1. Apague el interruptor de alimentación y desenchufe la unidad de la fuente de alimentación.
2. Después de que la unidad se haya enfriado, drene toda el agua que quede en la unidad.
3. Llene la unidad con una mezcla de agua y descalcificador.

NOTA: *El descalcificador que se utilice debe ser una solución segura, no tóxica y no corrosiva. Siga las instrucciones del descalcificador para saber la mezcla adecuada de la solución de agua y descalcificador.*

4. Deje que la unidad repose con la mezcla en el depósito durante el periodo de tiempo recomendado. (El tiempo requerido variará según la solución utilizada y la cantidad de sedimentos en el depósito).
5. Después del periodo de descalcificación, drene la solución del depósito.
6. Siga llenando y drenando la unidad con agua solamente hasta que la descarga sea transparente.
7. Enchufe el cable eléctrico de la vitrina en la fuente de alimentación y llene la unidad como de costumbre para el funcionamiento diario.

NOTA: *La frecuencia con que se realice este procedimiento depende del contenido de cal y minerales en el agua que se utilice para el funcionamiento diario.*

RECAMBIO DE LA BOMBILLA DE LA VITRINA

La luz de la vitrina es una bombilla incandescente que ilumina el área para calentar. La bombilla tiene un revestimiento especial para proteger contra lesiones y contaminación de los alimentos en caso de que se rompa.

Para cambiar la bombilla, desconecte la fuente de alimentación y espere que la unidad se enfríe. Las bombillas de la vitrina tienen una base con rosca. Desenrosque la bombilla de la unidad y cámbiela por otra bombilla incandescente con revestimiento especial. Las bombilla Hatco irrompibles cumplen con las normas N.S.F. para áreas en que se expongan y conserven alimentos.

⚠ ADVERTENCIA

Solamente se deben utilizar bombillas que cumplan o excedan las normas N.S.F., especialmente diseñadas para áreas en que se conserven alimentos. La ruptura de bombillas que no estén especialmente recubiertas podría producir lesiones personales y/o contaminación de los alimentos.

⚠ ADVERTENCIA

Si se requiere realizar servicio a esta unidad, póngase en contacto con su Agente de servicio autorizado de Hatco, o con el Departamento de Servicio Hatco llamando al 800-558-0607 (dentro de los Estados Unidos) o 414-671-6350; fax 800-690-2966 ó fax internacional 414-671-3976.

⚠ ADVERTENCIA

Este producto no tiene piezas que las pueda reparar el "usuario." Para evitar daños a la unidad o lesiones al personal, utilice solamente agentes de servicio autorizado de Hatco y piezas originales Hatco cuando se requiera servicio.

⚠ ADVERTENCIA

Las piezas de repuesto originales Hatco están especificadas para funcionar con seguridad en los medios en los que se utilicen. Algunas piezas de repuesto de otras marcas o usadas no tienen las características necesarias para funcionar con seguridad en el equipo Hatco. Es esencial utilizar piezas de repuesto Hatco al reparar el equipo Hatco. El no utilizar piezas de repuesto Hatco puede someter a los operadores del equipo a un voltaje eléctrico peligroso que podría producir descarga eléctrica o quemaduras.

ACCESORIOS

PATAS AJUSTABLES DE 10 CM (4 PULG)

Para instalar las patas de 10 cm (4 pulg) del aparato, ponga la unidad sobre el costado. Cerciórese de asegurar todos los vidrios con cinta adhesiva. Retire las cuatro (4) patas de tornillos de metal de 2,5 cm (1 pulg). Enrosque las patas de 10 cm (4 pulg) en los orificios provistos. Una vez que todas las patas estén seguras, vuelva a poner la unidad en su posición original. Si la unidad no está nivelada o se balancea, gire la punta ajustable de la pata que corresponda para corregir el problema. Consulte ⑧ .

PUERTAS CRISTALERAS

En todos los modelos Flav-R-Fresh se pueden obtener puertas cristaleras atractivas. Cuando se utilizan en los modelos FDW-1 o FDW-2, solamente una puerta controla el interruptor de parada en la repisa.

REPISAS DE EXPOSICIÓN

Se puede obtener una repisa circular de 4 alturas cromada, una repisa de 4 niveles para múltiples usos y un soporte de acero inoxidable para bizcochos salados en forma de lazo (pretzels). Consulte ⑨ .

CARTELES/GRÁFICOS DE CALCOMANÍA PARA LOS PRODUCTOS

Se pueden obtener carteles y gráficos de calcomanía autoadhesivos para promocionar los productos alimenticios. Los carteles están diseñados para instalarse en tres (3) lados de la vitrina encima de los paneles de vidrio. Los carteles de calcomanía para los productos son rojos con letras amarillas donde se lee PIZZA o PRETZELS. Las calcomanías de gráficos presentan ilustraciones de alimentos y solamente se pueden obtener para Pizza, Pollo, Pretzels y bollos/croissants.

Antes de instalar las calcomanías, limpie los paneles laterales de acero inoxidable con un limpiador sin grasa tal como alcohol isopropílico (alcohol de farmacia). Después de que las superficies limpias se hayan secado, simplemente quite la parte protectora del cartel o calcomanía y aplíquelo al panel. Cualquier bolsa o burbuja de aire detrás del adhesivo se puede quitar frotando suavemente con un paño suave desde el centro hacia los bordes.

GARANTÍA LIMITADA DE HATCO

1. GARANTÍA DEL PRODUCTO
Hatco garantiza que los productos que fabrica (los "Productos") estarán libres de defectos en los materiales, bajo condiciones normales de uso y servicio, durante un período de un (1) año a partir de la fecha de compra cuando se instalan y reciben mantenimiento de acuerdo con las instrucciones por escrito de Hatco, o por 18 meses a partir de su envío por Hatco. El comprador debe comprobar la fecha de la compra del producto devolviendo la tarjeta de registro de la garantía de Hatco, o por otros medios que sean satisfactorios de acuerdo con el criterio de Hatco.

Hatco garantiza que los siguientes componentes del producto están libres de defectos en materiales a partir de la fecha de compra (sujetos a las condiciones precedentes) durante los períodos de tiempo y las condiciones que figuran a continuación:

a) Garantía de un (1) año para piezas MAS un (1) año adicional solamente para piezas:
Elementos de la tostadora (forrados de metal)
Elementos del calentador del cajón (forrados de metal)
Calentador del cajón, rodillos del cajón y piezas deslizantes
Elementos del calentador de alimentos (forrados de metal)
Elementos Infra-Black® (forrados de metal)
Elementos del calentador de la vitrina (calor por aire con forro de metal)
Elementos del armario que los mantiene (calor por aire con forro de metal)
Elementos del horno que cocina y mantiene (forrado de metal)

b) Un (1) año de partes MÁS cuatro (4) años adicionales de garantía de piezas solamente en términos prorrateado que Hatco explicará a petición del comprador:
Depósitos del calentador reforzado por gas Powermite®
Depósitos mini compactos (acero inoxidable)
Depósitos 3DS y FR

c) Un (1) año de partes MÁS cuatro (4) años adicionales de garantía de piezas solamente MÁS cinco (5) años de garantía solamente en piezas en términos prorrateados que Hatco explicará a petición del comprador:
Depósitos de calentador reforzados (Castone®)

d) Garantía de un (1) año sólo de las piezas para componentes accesorios no instalados por Hatco:
Componentes accesorios (inclusive pero sin limitarse a válvulas, medidores, conmutadores remotos y cableado remoto).

LAS GARANTÍAS ANTERIORES SON EXCLUSIVAS Y SUSTITUYEN A CUALQUIER OTRA GARANTÍA, EXPRESA O IMPLÍCITA, INCLUYENDO PERO SIN LIMITARSE A CUALQUIER GARANTÍA IMPLÍCITA DE COMERCIABILIDAD O ADECUACIÓN PARA UN FIN PARTICULAR O PATENTE U OTRA INFRACCIÓN DEL DERECHO DE PROPIEDAD INTELECTUAL. Sin limitar la generalidad de lo anterior, TALES GARANTÍA NO CUBREN: Bombillas incandescentes revestidas, lámparas fluorescentes, bombillas de lámparas calentadoras, componentes de vidrio o fallo del producto en el tanque reforzador e intercambiador de calor del tubo de la aleta causado por cal, acumulación de sedimentos, ataque de sustancias químicas o congelación en los depósitos, uso inadecuado del producto, alteraciones o aplicación errónea, instalación inadecuada, aplicación del voltaje incorrecto o recalibración de termostatos o interruptores de alto límite.

2. LIMITACIÓN DE REMEDIOS Y DAÑOS
La responsabilidad de Hatco y el remedio exclusivo del comprador por la presente se limitarán únicamente, a opción de Hatco, a reparar o reemplazar piezas o unidades defectuosas, por parte de una agencia de servicio autorizada por Hatco, con respecto a cualquier reclamación hecha durante el período de garantía aplicable. Hatco se reserva el derecho de aceptar o rechazar cualquier reclamación en parte o en su totalidad. Hatco no aceptará la devolución de ningún producto sin la previa aprobación de Hatco por escrito, y en todas las devoluciones aprobadas el comprador correrá con los gastos. HATCO NO SERÁ RESPONSABLE, BAJO NINGUNA CIRCUNSTANCIA, DE DAÑOS INDIRECTOS O INCIDENTALES, INCLUYENDO PERO SIN LIMITARSE A COSTOS DE MANO DE OBRA O PÉRDIDA DE INGRESOS QUE RESULTEN DEL USO O DE LA INHABILIDAD DE USAR EL PRODUCTO O DE QUE EL PRODUCTO SE INCORPORE A OTRO PRODUCTO O MERCANCÍA O SEA UN COMPONENTE DE DICHO PRODUCTO.

TABLE DES MATIERES

Illustrations 1
Introduction....30
Importantes Informations de Sécurité 30
Description des Modèles 32
Tous les modèles 32
Modèle FDW-1 32
Modèle FDW-2 32
Modèle FDW-1X....32
Modèle FDW-2X....32
Spécifications....32
Configuration de prises 32
Dimensions....32
Tableau des caractéristiques électriques 33
Installation....34
Généralités....34
Fond de l'armoire....34
Étagères d'exposition....34
Pieds 34
Panneaux de verre 34
Porte d'accès réversible 34
Remplacement de la plaque de butée 34
Emplacement 34
Fonctionnement 35
Guide de Conservation des Aliments....35
Maintenance 36
Nettoyage 36
Vider le réservoir....36
Retirer le calcaire et les dépôts minéraux....36
Remplacement de l'ampoule d'éclairage....37
Accessoires....37
Garantie limitée Hatco 38
Informations importantes pour le Propriétaire ....Dos du manuel

The instructions in **English** begin on page 3
Deutsche Anweisungen beginned auf Seite 12
Las instrucciones en **Espanol** comienzan en la pagina 21
Les instructions en **Francais** commencent a la page 30
Le istruzioni in **Italiano** iniziano a pagina 39
Nederlandse instructies beginnen op bladzijde 48

INTRODUCTION

Ce manuel contient d'importantes informations de sécurité concernant la maintenance, l'utilisation et le fonctionnement de ce produit. Le fait de ne pas suivre les instructions contenues dans ce manuel peut provoquer de sérieuses blessures corporelles. Si vous ne pouvez comprendre le contenu de ce manuel, veuillez porter ce fait à l'attention de votre supérieur. Ne faites pas fonctionner cet appareil sans avoir lu et compris le contenu de ce manuel.

Les armoires de conservation et d'exposition Flav-R-Fresh de Hatco sont conçues pour conserver des plats préparés pendant des périodes relativement longues, tout en maintenant leur fraîcheur intacte. Les armoires de conservation et d'exposition de Hatco offrent le meilleur environnement pour conserver les produits alimentaires en réglant la température de l'air et en équilibrant en même temps le niveau d'humidité. L'utilisation d'une chaleur et d'une humidité contrôlées permet de maintenir la texture et la température de service plus longtemps que le matériel de conservation traditionnel.

Le flux d'air circulant dans les appareils Flav-R-Fresh est conçu pour maintenir une température constante dans l'armoire tout en évitant de dessécher les aliments. La combinaison de niveaux précis de température et d'humidité crée un effet de « couverture » autour des aliments. L'intensité du flux d'air permet à la température intérieure de l'armoire de se restabiliser rapidement après l'ouverture et la fermeture de la porte.

Ce manuel contient les instructions d'installation, de sécurité et de fonctionnement des armoires de conservation et d'exposition Flav-R-Fresh. Nous recommandons que vous lisiez l'ensemble des instructions d'installation, de sécurité et de fonctionnement contenues dans ce manuel avant d'installer et de faire fonctionner votre armoire de conservation et d'exposition de Hatco. Les instructions de sécurité qui apparaissent dans ce manuel après un symbole ⚠ d'avertissement ainsi que les mots **AVERTISSEMENT** ou **PRUDENCE** imprimés en caractères gras sont très importants. ⚠ **AVERTISSEMENT** indique la possibilité de sérieuses blessures corporelles pouvant éventuellement entraîner la mort, pour vous-même et pour de tierces personnes.
⚠ **PRUDENCE** indique la possibilité de blessures légères ou moyennes. **PRUDENCE** sans le symbole graphique indique la possibilité de dommages de l'équipement ou des biens matériels uniquement.

Armoire de conservation et d'exposition Flav-R-Fresh de Hatco est un produit résultant de recherches et d'essais de terrain extensifs. Les matériaux utilisés ont été sélectionnés pour une durabilité maximale, une apparence esthétique et des performances optimales. Chaque armoire est soigneusement inspectée et testée avant expédition.

IMPORTANTES INSTRUCTIONS DE SÉCURITÉ

IMPORTANT! Lisez et suivez les importantes instructions de sécurité pour éviter tout risque de blessure corporelle ou de décès, et pour éviter d'endommager l'appareil ou des biens personnels.

⚠ AVERTISSEMENTS

⚠ **Afin d'éviter les électrocutions, débranchez toujours l'appareil avant de procéder à son nettoyage, à sa maintenance ou à des réparations.**

⚠ PRUDENCE

⚠ **Certaines surfaces extérieures de l'appareil vont devenir brûlantes durant le fonctionnement. Utilisez la plus extrême prudence lorsque que vous touchez ces zones pour éviter toute blessure.**

IMPORTANTES INSTRUCTIONS DE SÉCURITÉ

⚠ AVERTISSEMENTS

⚠ **Branchez l'appareil à une prise électrique avec mise à la terre de taille, configuration et voltage corrects. Si la prise mâle du cordon et la prise femelle murale ne correspondent pas, contactez un électricien qualifié pour déterminer le voltage et la configuration de prise correcte et installer une prise appropriée.**

⚠ **Un remplissage excessif peut provoquer une électrocution. Arrêtez de remplir le réservoir lorsque le voyant de niveau d'eau faible s'éteint.**

⚠ **Afin d'éviter tout risque de blessure, débranchez l'appareil et laissez-le refroidir avant la vidange.**

⚠ **Cet appareil ménager n'est pas conçu pour être nettoyé par pulvérisation ou aspersion. Ne pas utiliser de pulvérisateur pour nettoyer cet appareil ménager.**

⚠ **Pour un fonctionnement correct en toute sécurité, l'armoire d'exposition doit être placée à une distance raisonnable de substances inflammables et des murs. Si une distance de sécurité suffisante n'est pas maintenue, une décoloration ou une combustion pourrait se produire.**

⚠ **Seules des ampoules conformes ou dépassant les normes N.S.F. et spécifiquement conçues pour les zones de conservation des aliments doivent être utilisées. Le bris d'ampoules sans revêtement spécial pourrait provoquer des blessures et/ou une contamination des aliments.**

⚠ **Si une réparation s'avère nécessaire sur cet appareil, contactez un agent agréé par Hatco, ou le service de réparation de Hatco au 800-558-0607 ou au 414-671-6350; fax: 800-690-2966 ou fax international au 414-671-3976.**

⚠ **Ce produit ne comporte aucune pièce réparable par l'utilisateur. Afin d'éviter d'endommager l'appareil ou de provoquer des blessures chez le personnel utilisant celui-ci, ne faites réparer cet appareil que par un agent agréé par Hatco et n'utilisez que des pièces de rechange Hatco.**

⚠ **Les pièces de rechange Hatco sont certifiées pour fonctionner en toute sécurité dans l'environnement dans lequel elles sont utilisées. Certaines pièces de rechange d'occasion ou génériques ne possèdent pas les caractéristiques requises pour fonctionner en toute sécurité avec des produits Hatco. Il est essentiel que des pièces Hatco soient utilisées lors de la réparation de produits Hatco. Le fait ne pas utiliser des pièces de rechange Hatco peut soumettre l'utilisateur du produit à des dangers d'électrocution, situation pouvant entraîner des chocs électriques ou de sérieuses brûlures.**

⚠ PRUDENCE

⚠ **L'appareil doit être transporté en position verticale. S'il est couché sur son flanc, tous les panneaux de verre doivent être protégés avec de la bande adhésive et l'eau doit être évacuée de l'appareil.**

⚠ **Placez l'armoire d'exposition à la hauteur désirée, dans un endroit pratique pour l'utilisation attendue. L'emplacement doit être horizontal afin d'éviter une chute accidentelle de l'armoire ou de son contenu.**

PRUDENCE

Une eau d'une dureté de plus de 0,75 grains par litre (GPH) (3 grains par gallon) doit être traitée et adoucie avant d'être utilisée. Une eau d'une dureté de plus de 0,75 grains par litre (3 grains par gallon (GPH)) diminuera l'efficacité et la durée de vie de l'appareil.

Les produits nettoyants abrasifs sont susceptibles de rayer la finition de votre armoire de conservation et d'exposition Flav-R-Fresh.

DESCRIPTIONS DES MODÈLES

TOUS LES MODÈLES

Toutes les armoires d'exposition ont une structure en acier inoxydable avec des ampoules à incandescence, une porte et des panneaux latéraux en verre trempé. La porte d'accès standard peut être montée pour s'ouvrir vers la gauche ou vers la droite; des portes vitrées à deux battants sont proposées en option. L'ensemble d'étagères à bretzels est en acier inoxydable et les autres étagères d'exposition sont chromées.

MODÈLE FDW-1

Le modèle Flav-R-Fresh FDW-1 est doté d'une **porte simple** et d'un ensemble d'étagères tournantes automatisées. Voir 1. Il est vendu avec une étagère à pizza pouvant contenir jusqu' à quatre (4) plateaux à pizza ronds d'un diamètre maximal de 38 cm (15 po). L'étagère tournante s'arrête automatiquement à l'ouverture de la porte. Un ensemble d'étagères tournantes à bretzels et un ensemble de 4 clayettes fixes multi-usages sont également proposés en option.

REMARQUE: *Le modèle FDW-1* ***ne peut pas*** *être converti en modèle FDW-2.*

MODÈLE FDW-2

Le modèle FDW-2 est équivalent au modèle FDW-1, mais est doté d'une porte supplémentaire sur le côté opposé au panneau de commandes, permettant une fluidité pratique du mouvement à travers l'armoire.

MODÈLE FDW-1X

Le modèle FDW-1X est équivalent au modèle FDW-1, mais est doté d'un ensemble de 4 clayettes fixes multi-usages au lieu de l'ensemble d'étagères tournantes. Voir 1. Ces étagères peuvent contenir des plateaux d'une largeur maximale de 34 cm (13 po) et d'une profondeur de 33 cm (13 po).

REMARQUE: *Le modèle FDW-1X* ***ne peut pas*** *être converti en modèle FDW-1 ou FDW-2X.*

MODÈLE FDW-2X

Le modèle FDW-2X est équivalent au modèle FDW-1X, mais est doté d'une porte supplémentaire sur le côté opposé au panneau de commandes, permettant une fluidité pratique du mouvement à travers l'armoire.

SPÉCIFICATIONS

CONFIGURATION DES PRISES

Les modèles FDW sont fournis par le fabricant avec un cordon et une prise électrique. Voir 2.

⚠ **AVERTISSEMENT**

Branchez l'appareil à une prise électrique avec mise à la terre de taille, configuration et voltage corrects. Si la prise mâle du cordon et la prise femelle murale ne correspondent pas, contactez un électricien qualifié pour déterminer le voltage et la configuration de prise correcte et installer une prise correcte.

DIMENSIONS DES MODÈLES FDW–VOIR 3

Model	Largeur (A)	Profondeur (B)	Hauteur (C)
FDW-1	46 cm (18 po)	50 cm (19-1/2 po)	70 cm (27-1/2 po)
FDW-2	46 cm (18 po)	50 cm (19-1/2 po)	70 cm (27-1/2 po)
FDW-1X	46 cm (18 po)	50 cm (19-1/2 po)	70 cm (27-1/2 po)
FDW-2X	46 cm (18 po)	50 cm (19-1/2 po)	70 cm (27-1/2 po)

REMARQUE: *L'ouverture de la porte arrière située sur le côté opposé au panneau de commandes sur les modèles FDW-2 et FDW-2X est large de 38 cm (15 po) seulement.*

SPÉCIFICATIONS

TABLEAU DES CARACTÉRISTIQUES ÉLECTRIQUES

Modèle	Voltage	Hertz	Watt	Ampères	Configuration de prise	Poids d'expédition
FDW-1	100	60	1452	14,5	NEMA 5-15P	36 kg (80 livres)
	120	60	1470	12,3	NEMA 5-15P*	36 kg (80 livres)
	220	50	1450	6,6	CEE 7/7 Schuko	36 kg (80 livres)
	240	50	1460	6,1	BS-1363	36 kg (80 livres)
	220-230 (CE)	50	1585	6,9	CEE 7/7 Schuko	36 kg (80 livres)
	230-240 (CE)	50	1460	6,1	BS-1363	36 kg (80 livres)
FDW-1X	100	60	1452	14,5	NEMA 5-15P	37 kg (82 livres)
	120	60	1470	12,3	NEMA 5-15P*	37 kg (82 livres)
	220	50	1450	6,6	CEE 7/7 Schuko	37 kg (82 livres)
	240	50	1460	6,1	BS-1363	37 kg (82 livres)
	220-230 (CE)	50	1585	6,9	CEE 7/7 Schuko	37 kg (82 livres)
	230-240 (CE)	50	1460	6,1	BS-1363	37 kg (82 livres)
FDW-2	100	60	1452	14,5	NEMA 5-15P	39 kg (86 livres)
	120	60	1470	12,3	NEMA 5-15P*	39 kg (86 livres)
	220	50	1450	6,6	CEE 7/7 Schuko	39 kg (86 livres)
	240	50	1460	6,1	BS-1363	39 kg (86 livres)
	220-230 (CE)	50	1585	6,9	CEE 7/7 Schuko	39 kg (86 livres)
	230-240 (CE)	50	1460	6,1	BS-1363	39 kg (86 livres)
FDW-2X	100	60	1452	14,5	NEMA 5-15P	40 kg (88 livres)
	120	60	1470	12,3	NEMA 5-15P*	40 kg (88 livres)
	220	50	1450	6,6	CEE 7/7 Schuko	40 kg (88 livres)
	240	50	1460	6,1	BS-1363	40 kg (88 livres)
	220-230 (CE)	50	1585	6,9	CEE 7/7 Schuko	40 kg (88 livres)
	230-240 (CE)	50	1460	6,1	BS-1363	40 kg (88 livres)

Les informations électriques présentes dans les cases ombrées font référence aux modèles destinés à l'exportation uniquement.

* NEMA 5-20P pour le Canada

GÉNÉRALITÉS

Les armoires de conservation et d'exposition Flav-R-Fresh de Hatco sont expédiées avec la plupart des composants déjà installés et prêts à l'emploi. Les instructions d'installation suivantes doivent être respectées avant de brancher et de faire fonctionner l'armoire.

FOND DE L'ARMOIRE

Le fond en acier inoxydable de tous les appareils Flav-R-Fresh est protégé pendant l'expédition au moyen d'un carton ondulé. Cette protection **doit être retirée** avant la mise en fonctionnement de l'armoire.

ÉTAGERES D'EXPOSITION

Les étagères d'exposition chromées sont protégées pendant l'expédition au moyen de carton et de matériel d'emballage. Cette protection **doit être retirée** avant la mise en fonctionnement de l'armoire.

PIEDS

Les armoires Flav-R-Fresh sont expédiées avec quatre (4) pieds métalliques de 2,5 cm (1 po) en forme de vis attachés au fond de l'appareil. Si vous avez commandé une armoire avec les pieds réglables de 10 cm (4 po) proposés en option, veuillez consulter la partie *ACCESSOIRES* pour prendre connaissance des instructions d'installation.

PANNEAUX DE VERRE

Les armoires de conservation et d'exposition Flav-R-Fresh sont dotées de panneaux de verre trempé protégés pendant l'expédition par des dispositifs de protection en caoutchouc situés le long des bordures et par une bande adhésive permettant de maintenir les panneaux en place. Voir (4). Ces dispositifs de protection et cette bande adhésive **doivent être retirés** avant la mise en fonctionnement de l'armoire.

REMARQUE: *Si vous installez les pieds de 10 cm (4 po), veuillez ne pas retirer le dispositif de protection des panneaux de verre avant d'avoir complètement terminé cette installation. Voir* ACCESSOIRES.

⚠ **PRUDENCE**

L'appareil doit être transporté en position verticale. S'il est couché sur le côté, tous les panneaux en verre doivent être protégés avec de la bande adhésive et l'eau doit être évacuée de l'appareil.

PORTE D'ACCES RÉVERSIBLE

La porte d'accès des appareils Flav-R-Fresh peut être montée pour s'ouvrir vers la gauche ou vers la droite, selon ce que vous préférez. Voir (5). Pour inverser le sens d'ouverture de la porte, veuillez suivre ces instructions:

1. Retirez la vis située en haut de la charnière et retenant celle-ci à la porte. Retirez également la rondelle en nylon.
2. Basculez la porte vers vous (en l'éloignant de l'armoire) et soulevez-la délicatement afin de désolidariser l'ensemble contenant la charnière du bas. Retirez les rondelles de nylon.
3. Retirez les vis retenant les charnières à l'armoire.
4. Retirez les vis du côté de l'armoire ne contenant pas les charnières et insérez-les de l'autre côté à l'endroit où se trouvaient les vis des charnières.
5. Montez les charnières sur le côté opposé en utilisant les vis d'origine destinées au montage des charnières. Ne serrez pas les vis.
6. Faites tourner délicatement la porte de 180° et réinstallez la vis de la charnière qui avait été retirée à l'étape 1.
7. Retirez cette vis de l'extrémité qui est à présent celle du haut.
8. Placez délicatement la porte avec les deux (2) rondelles de nylon sur la charnière du bas.
9. Basculez la porte vers l'armoire et alignez le haut de la porte avec la charnière. Réinstallez l'autre vis de la charnière avec une (1) rondelle de nylon.
10. Lorsque la porte est en place, serrez les vis de montage de la charnière en vous assurant que la porte est bien en place et à niveau.

REMPLACEMENT DE LA PLAQUE DE BUTÉE

1. Retirez délicatement la plaque de butée du bas de la porte et enlevez la bande adhésive de la plaque et du panneau en verre de la porte.
2. Placez la plaque de butée en haut de la porte en vous assurant qu'elle s'applique fermement contre l'aimant lorsque la porte est fermée, puis marquez sa position.
3. Nettoyez le panneau de verre avec un produit nettoyant non huileux, tel que de l'alcool isopropylique (alcool dénaturé) et assurez-vous de ne pas en toucher la surface.
4. Collez la plaque de butée à la porte en verre au niveau de la position marquée en utilisant une substance adhésive de type silicone approuvée par la N.S.F. Laissez sécher la substance adhésive avant de fermer la porte contre l'aimant.

EMPLACEMENT

⚠ **PRUDENCE**

Placez l'armoire d'exposition à la hauteur désirée, dans un endroit pratique pour l'utilisation attendue. L'emplacement doit être horizontal afin d'éviter une chute accidentelle de l'armoire ou de son contenu.

⚠ **AVERTISSEMENT**

Pour un fonctionnement correct en toute sécurité, l'armoire d'exposition doit être placée à une distance raisonnable de substances inflammables et des murs. Si une distance de sécurité suffisante n'est pas maintenue, une décoloration ou une combustion pourrait se produire.

⚠ **PRUDENCE**

L'appareil doit être transporté en position verticale. S'il est couché sur son flanc, tous les panneaux en verre doivent être protégés avec de la bande adhésive et l'eau doit être évacuée de l'appareil.

FONCTIONNEMENT

1. Branchez l'appareil à une prise électrique de taille, configuration et voltage correct. Voir la partie *SPÉCIFICATIONS ÉLECTRIQUES* pour plus de détails.

2. Mettez l'interrupteur d'alimentation situé sur le panneau de commandes sur la position « marche ». Le voyant lumineux doit alors s'allumer. Voir (7).

PRUDENCE

Une eau d'une dureté de plus de 0,75 grains par litre (3 grains par gallon (GPH)) doit être traitée et adoucie avant d'être utilisée. Une eau d'une dureté de plus de 0,75 grains par litre (3 grains par gallon (GPH)) diminuera l'efficacité et la durée de vie de l'appareil.

REMARQUE: *Une panne de l'appareil provoquée par un dépôt de calcaire ou de sédiments n'est pas couverte par la garantie.*

3. Remplissez le réservoir d'eau **adoucie** ou **distillée.** Pour remplir le réservoir, soulevez le couvercle du godet de remplissage et tirez-le vers vous. Voir (7). Versez lentement l'eau dans le godet jusqu'à ce que le voyant rouge de niveau d'eau faible s'éteigne.

⚠ **AVERTISSEMENT**

Un remplissage excessif peut provoquer une électrocution. Arrêtez de remplir le réservoir lorsque le voyant de niveau d'eau faible s'éteint.

L'utilisation d'eau adoucie ou distillée est recommandée afin de prolonger la vie des composants électriques et mécaniques se trouvant dans le réservoir. Si de l'eau « dure » est utilisée, le réservoir peut nécessiter un nettoyage et un détartrage périodique. Voir la partie *MAINTENANCE* pour prendre connaissance des instructions concernant le détartrage.

REMARQUE: *Lors du* ***premier*** *remplissage, la capacité du réservoir d'eau est de 2.8 L (96 onces soit 3/4 de gallon).*

4. Réglez le sélecteur d'humidité sur le niveau désiré. Réglez le sélecteur de température sur le niveau désiré. Veuillez consulter le *Guide de conservation des aliments* pour prendre connaissance des recommandations.

REMARQUE: *Les réglages de température et d'humidité peuvent varier en fonction du mode de préparation et de la constance des produits. L'indicateur de température affiche la température la plus basse à l'intérieur de l'armoire et non la température du produit.*

20 minutes sont nécessaires pour préchauffer un réservoir plein d'eau. L'armoire Flav-R-Fresh est ensuite prête pour conserver les aliments à l'humidité et à la température choisies.

La capacité du réservoir permet un fonctionnement ininterrompu pendant environ 3 à 6 heures selon les réglages choisis et la fréquence d'ouverture de la porte. Lorsque le voyant rouge de niveau d'eau faible s'allume, ajoutez de l'eau dans le réservoir. La capacité du réservoir d'eau lorsque vous le remplissez à nouveau est d'environ 1.4 L, (48 onces soit 3 pintes). Les appareils dotés d'une fonction de remplissage automatique se remplissent seuls lorsque le voyant rouge de niveau d'eau faible s'allume.

⚠ **PRUDENCE**

Certaines surfaces extérieures de l'appareil vont devenir brûlantes durant le fonctionnement. Utilisez la plus extrême prudence lorsque que vous touchez ces zones pour éviter toute blessure.

GUIDE DE CONSERVATION DES ALIMENTS

Type d'aliment	Maximum durée de conservation	Humidité réglée	réglée	Température °C	°F
Biscuits	4 heures	4	2,5	55	130
Morceaux de poulet frit	4 heures	7	5	80	175
Croissants	4 heures	1	3	60	140
Tartes aux fruits	3½ heures	4	3	60	140
Rondelles d'oignon	½-1 heure	1	5	80	175
Pizza - Croûte épaisse	1 heure	4	6	85	185
- Croûte fine	1 heure	5	5,5	82	180
Bretzels	3 heures	4	3	60	140
Sandwiches emballés	2 heures	4	5,5	82	180

REMARQUE: *Tous les réglages et durées ne sont que des recommandations et peuvent varier en fonction de la préparation du produit, du temps de cuisson et de la température interne de l'aliment.*

NETTOYAGE

⚠ **AVERTISSEMENT**

Cet appareil ménager n'est pas conçu pour être nettoyé par pulvérisation ou aspersion. N'utilisez pas de pulvérisateur pour nettoyer cet appareil ménager.

⚠ **AVERTISSEMENT**

Afin d'éviter les électrocutions, débranchez toujours l'appareil avant de procéder à son nettoyage, à sa maintenance ou à des réparations.

Les armoires Flav-R-Fresh de Hatco sont fabriquées en acier inoxydable et en aluminium. Afin de préserver la brillance extérieure de l'appareil, il est recommandé d'essuyer quotidiennement les surfaces extérieures et intérieures avec un chiffon humide. Les plateaux pour aliments doivent être retirés et lavés. Les tâches récalcitrantes peuvent être éliminées avec un bon nettoyant pour acier inoxydable ou un produit nettoyant non abrasif.

PRUDENCE

Les produits nettoyants abrasifs sont susceptibles de rayer la finition de votre armoire de conservation et d'exposition Flav-R-Fresh.

Nettoyez les côtés en verre avec un produit à vitres classique. Pour enlever les tâches récalcitrantes, il est conseillé de sortir les panneaux de verre de l'appareil.

Pour sortir les panneaux de verre de l'appareil:

1. Soulevez le panneau de verre à nettoyer du fond de l'armoire.
2. Retirez la bordure inférieure de l'armoire.
3. Abaissez délicatement le panneau de verre jusqu'à ce que le haut se désolidarise de l'armoire.

Pour replacer les panneaux de verre sur l'appareil:

1. Placez la bordure supérieure du panneau de verre sous le rebord de l'armoire et soulevez le panneau jusqu'à ce qu'il atteigne le rail inférieur de l'armoire.
2. Déplacez le bas du panneau de verre vers l'armoire jusqu'à ce que le panneau repose contre la structure de l'armoire.
3. Abaissez délicatement le panneau de verre jusqu'à ce qu'il repose sur le rail inférieur de l'armoire.

Pour retirer l'étagère tournante afin de la nettoyer (modèles FDW-1 et FDW-2):

1. Ouvrez la porte d'accès avant.
2. Retirez les deux (2) broches du raccord situé en haut de l'étagère tournante à l'intérieur de l'armoire. Voir 6.
3. Abaissez le raccord jusqu'à ce qu'il se désolidarise de l'arbre moteur et retirez l'étagère de l'armoire.

Pour replacer l'étagère tournante:

1. Insérez l'étagère dans l'armoire en passant par la porte d'accès et placez son point le plus bas dans l'encoche située au centre du fond de l'armoire.
2. Faites coulisser le raccord de l'étagère vers l'arbre moteur et alignez les trous de raccordement.
3. Insérez les deux (2) broches dans le raccord et dans les arbres moteurs.

VIDER LE RÉSERVOIR

⚠ **AVERTISSEMENT**

Afin d'éviter tout risque de blessure, débranchez l'appareil et laissez-le refroidir avant la vidange.

Il est conseillé de vider le réservoir d'eau du Flav-R-Fresh avant de déplacer l'armoire et après s'être débarrassé du calcaire ou des dépôts minéraux se trouvant dans ce réservoir.

REMARQUE: Le tuyau de vidange et ses accessoires se trouvent dans le coin avant droit de l'armoire.

Pour vider le réservoir, insérez le système de vidange contenant le tuyau dans le conduit d'évacuation d'eau situé sur le dessus de l'armoire. Lorsque le système de vidange est installé, l'eau commence à s'écouler dans le tuyau.

REMARQUE: Placez un récipient pour recueillir l'eau pendant la vidange.

Lorsque la vidange de l'appareil est terminée, le système de vidange peut être retiré en appuyant sur le levier de desserrage et en tirant délicatement l'ensemble.

Les armoires de conservation et d'exposition Flav-R-Fresh de Hatco sont conçues pour fournir une durabilité et des performances maximales avec une maintenance minimale. Le moteur à crémaillère et le moteur à soufflerie sont lubrifiés en permanence et ne nécessitent aucun entretien.

REMARQUE: Si l'eau utilisée présente une quantité excessive de calcaire ou de matières minérales, veuillez suivre les instructions pour effectuer un nettoyage périodique et un détartrage du réservoir d'eau.

ÉLIMINATION DU CALCAIRE ET DES DÉPÔTS MINÉRAUX

1. Mettez l'interrupteur d'alimentation sur la position « arrêt » et débranchez l'unité de sa source d'alimentation.
2. Une fois l'unité refroidie, évacuez toute l'eau restante hors de l'appareil.
3. Remplissez l'appareil avec un mélange d'eau et de produit détartrant.

REMARQUE: Le produit détartrant doit être une solution non corrosive, non toxique et sans risque. Veuillez suivre les instructions indiquées sur l'emballage du produit détartrant pour le mélanger à l'eau de façon appropriée.

4. Laissez le mélange agir dans le réservoir de l'appareil pendant la durée recommandée. (La durée nécessaire peut varier en fonction de la solution utilisée et de la quantité de dépôts dans le réservoir.)
5. Après l'opération de détartrage, évacuez la solution hors du réservoir.
6. Continuez à remplir et à vider l'appareil avec de l'eau claire, jusqu'à ce que le liquide qui s'évacue soit limpide.
7. Branchez le cordon d'alimentation de l'armoire dans sa source et remplissez l'appareil comme d'habitude pour assurer le fonctionnement quotidien.

REMARQUE: La fréquence de répétition de cette procédure dépend de la concentration en calcaire et en matières minérales dans l'eau utilisée pour assurer le fonctionnement quotidien.

MAINTENANCE

REMPLACEMENT DE L'AMPOULE D'ÉCLAIRAGE

L'ampoule d'éclairage est une ampoule à incandescence qui éclaire la zone de chauffage des aliments. Cette ampoule possède un revêtement spécial permettant la protection contre les blessures ou contre la contamination des aliments, dans l'éventualité où elle viendrait à se briser.

Avant de remplacer une ampoule, débranchez la source d'alimentation et attendez jusqu'à ce que l'appareil se soit refroidi. Les ampoules d'éclairage ont une base filetée. Dévissez l'ampoule de l'appareil et remplacez-la avec une nouvelle ampoule à incandescence et à revêtement spécial. Les ampoules de Hatco résistantes aux chocs sont conformes aux normes N.S.F. s'agissant des zones de conservation et d'exposition des aliments.

⚠ AVERTISSEMENT

Seules des ampoules conformes ou dépassant les normes N.S.F. et spécifiquement conçues pour les zones de conservation des aliments doivent être utilisées. Le bris d'ampoules sans revêtement spécial pourrait provoquer des blessures et/ou une contamination des aliments.

⚠ AVERTISSEMENT

Si une réparation s'avère nécessaire sur cet appareil, contactez un agent agréé par Hatco, ou le service de réparation de Hatco au 800-558-0607 ou au 414-671-6350; fax: 800-690-2966 ou fax international au 414-671-3976.

⚠ AVERTISSEMENT

Ce produit ne comporte aucune pièce réparable par l'utilisateur. Afin d'éviter d'endommager l'appareil ou de provoquer des blessures chez le personnel utilisant celui-ci, ne faites réparer cet appareil que par un agent agréé par Hatco et n'utilisez que des pièces de rechange Hatco.

⚠ AVERTISSEMENT

Les pièces de rechange Hatco sont certifiées pour fonctionner en toute sécurité dans l'environnement dans lequel elles sont utilisées. Certaines pièces de rechange d'occasion ou génériques ne possèdent pas les caractéristiques requises pour fonctionner en toute sécurité avec des produits Hatco. Il est essentiel d'utiliser des pièces Hatco lors de la réparation de produits Hatco. Le fait ne pas utiliser des pièces de rechange Hatco peut soumettre l'utilisateur du produit à des dangers d'électrocution, situation pouvant entraîner des chocs électriques ou de sérieuses brûlures.

ACCESSOIRES

PIEDS RÉGLABLES DE 10 CM (4 PO)

Pour installer les pieds de 10 cm (4 po) de l'appareil ménager, placez celui-ci sur le côté. Assurez-vous de protéger tous les panneaux de verre avec de la bande adhésive. Retirez les quatre (4) pieds métalliques de 2,5 cm (1 po) en forme de vis. Vissez les pieds de 10 cm (4 po) dans les trous correspondants. Une fois les pieds vissés, replacez l'appareil en position verticale. Si l'appareil n'est pas stable ou est bancal, tournez l'extrémité réglable du pied concerné afin de corriger le problème. Voir 8.

PORTES VITRÉES À DEUX BATTANTS

Des portes vitrées esthétiques à deux battants sont proposées sur tous les modèles Flav-R-Fresh. Sur les modèles FDW-1 et FDW-2, une seule porte commande l'interrupteur d'arrêt des étagères.

ÉTAGÈRES D'EXPOSITION

Un ensemble de 4 étagères circulaires chromées, un ensemble de 4 clayettes chromées multi-usages et un ensemble d'étagères à bretzels en acier inoxydable sont proposées afin de vous permettre de « personnaliser » votre appareil Flav-R-Fresh en fonction du type d'aliments que vous utilisez. Voir 9.

AFFICHES ET GRAPHIQUES AUTOCOLLANTS

Des affiches et graphiques autocollants sont proposés pour promouvoir vos produits alimentaires. Ils sont conçus pour être installés sur trois (3) côtés de l'armoire au-dessus des panneaux de verre. Les affiches autocollantes sont rouges avec des lettres jaunes indiquant PIZZA ou BRETZELS. Les graphiques autocollants représentent uniquement des illustrations de produits alimentaires. Des images de pizza, poulet, bretzels, biscuits et croissants sont proposées.

Avant d'installer les autocollants, nettoyez les panneaux latéraux en acier inoxydable avec un produit nettoyant non huileux, tel que de l'alcool isopropylique (alcool dénaturé). Quand les surfaces nettoyées sont sèches, il vous suffit de retirer la protection arrière des autocollants, puis de coller ceux-ci sur le panneau. Toute poche ou bulle d'air se formant à l'arrière de l'étiquette autocollante peut être éliminée en frottant délicatement avec un chiffon doux en allant du centre vers les bordures extérieures.

1. GARANTIE DU PRODUIT
Hatco garantit que les produits qu'il fabrique (les " produits ") seront dépourvus de vices de matériel, dans des conditions normales d'utilisation et de maintenance, pendant une période d'un (1) an à partir de la date d'achat à condition qu'ils soient installés et entretenus conformément aux instructions écrites de Hatco ou de 18 mois à partir de la date d'expédition de l'usine Hatco. L'acheteur doit prouver la date d'achat du produit en renvoyant la carte d'enregistrement de garantie ou par tout autre moyen jugé acceptable par Hatco, à sa seule discrétion.

Hatco garantit que les composants du produit suivant ne présentent aucuns défauts dans les matériaux employés pour leur construction, à partir de la date d'achat (sujet aux conditions en vigueur), pour la (les) période(s) de temps listées ci-dessous:

a) Un (1) an pour les pièce PLUS un (1) an supplémentaire pour les pièces uniquement:
Éléments du grille-pain (pièces métalliques)
Éléments de tiroir chauffant (pièces métalliques)
Tiroir chauffant Rouleaux chauffants et Glissières
Éléments de réchauffeur d'aliments (pièces métalliques)
Éléments Infra-Black® (pièces métalliques)
Vitrine chauffante (éléments métalliques, chauffage par air)
Éléments d'armoire de stockage (éléments métalliques, chauffage par air)
Éléments de fours de cuisson (éléments métalliques)

b) Un (1) an pour les pièces PLUS quatre (4) ans supplémentaires de garantie pour les pièces uniquement sur les équipements professionnels soumis aux conditions spéciales que Hatco expliquera à la demande de l'acheteur:
Réservoirs de bruleurs intensifs à gaz Powermite®
Réservoirs Mini Compact (acir inox)
Réservoirs 3CS et FR

c) Un (1) an pour les pièces PLUS quatre (4) ans supplémentaires de garantie pour les pièces uniquement PLUS cinq (5) ans de garantie sur les pièces uniquement sur les équipements professionnels dans les termes que Hatco expliquera à la demande du client:
Réservoirs de bruleurs intensifs (Castone®)

d) Garantie d'un (1) an (pièces seulement) pour les composants des accessoires non installés par Hatco :
composants des accessoires (y compris, mais sans s'y limiter, les vannes, jauges, interrupteurs et câblages distants).

LES GARANTIES PRÉ-CITÉES SONT EXCLUSIVES ET EN LIEU DE TOUTES AUTRES GARANTIES, EXPRIMÉES OU IMPLICITES, INCLUANT MAIS NON LIMITÉ À TOUTE GARANTIE COMMERCIALE OU DE COMPATIBILITÉ POUR UN PROPOS PARTICULIER OU TOUTE VIOLATION DE BREVET OU AUTRE DROIT DE PROPRIÉTÉ INTELLECTUELLE. Sans limitation quand aux garanties pré-citées, DE TELLES GARANTIES NE COUVRENT PAS:
Les ampoules à incandescence, les ampoules à fluorescence, les ampoules des lampes de réchauffage, les composants en verre ou des produits défectueux dans le réservoir d'amplification et l'échangeur de chaleur entraîné par des dépôts calcaires, des amas de sédiments, une détérioration entraînée par des produits chimiques ou un gel du réservoir, un usage impropre du produit, une modification ou mauvaise application, installation impropre, application de voltage impropre, ou re-calibrage du thermostat ou des contacts de limite supérieure.

2. LIMITATION DES REMÈDES ET DOMMAGES
La responsabilité de Hatco et le remède exclusif de l'acheteur est limité uniquement, au choix de Hatco, à la réparation ou au remplacement de la pièce ou de l'unité défectueuse par une autorité de réparation agréée par Hatco et pour toute demande effectuée durant la période de garantie applicable. Hatco se réserve le droit d'accepter ou de rejeter toute demande en partie ou en intégralité. Hatco n'acceptera pas le renvoi de tel produit que ce soit sans une autorisation écrite préalable de Hatco, et les coûts d'expédition des renvois approuvés sont à la charge exclusive de l'acheteur. HATCO NE PEUT ÊTRE TENU RESPONSABLE, SOUS AUCUNE CIRCONSTANCE, POUR DES DOMMAGES CONSÉCUTIFS OU INCIDENTS, INCLUANT MAIS NON LIMITÉS AU COÛT DE LA MAIN D'ŒUVRE OU A LA PERTE DE PROFIT RÉSULTANT DE L'UTILISATION OU DE L'IMPOSSIBILITÉ D'UTILISER LES PRODUITS OU DU FAIT QUE LE PRODUIT SOIT INCORPORÉ OU DEVIENNE UN COMPOSANT D'UN AUTRE PRODUIT OU MARCHANDISE.

INDICE

Illustrazioni 1
Introduzione 48
Istruzioni Di sicurezza Importanti 48
Descrizioni dei Modelli 50
Tutti i modelli 50
Modello FDW-1 50
Modello FDW-2 50
Modello FDW-1X 50
Modello FDW-2X 50
Specifiche 50
Configurazioni delle spine 50
Dimensioni 50
Tabella valori elettricità 51
Installazione 52
Informazioni generiche 52
Lamiera pavimento 52
Scaffalature di esposizione 52
Gambe 52
Pannelli in vetro 52
Anta di accesso reversibile 52
Sostituzione piastra di riscontro 52
Posizionamento 52
Funzionamento 53
Guida di conservazione degli alimenti 53
Manutenzione 54
Pulizia 54
Scarico del serbatoio 54
Rimozione dei depositi di calcare e minerali 54
Sostituzione della lampadina ad incandescenza dell'espositore 55
Accessori 55
Garanzia limitata Hatco 56
Informazioni importanti sul proprietario ....Copertina posteriore

The instructions in **English** begin on page 3
Deutsche Anweisungen beginned auf Seite 12
Las instrucciones en **Espanol** comienzan en la pagina 21
Les instructions en **Francais** commencent a la page 30
Le istruzioni in **Italiano** iniziano a pagina 39
Nederlandse instructies beginnen op bladzijde 48

INTRODUZIONE

Il presente manuale contiene importanti informazioni di sicurezza sulla manutenzione, l'utilizzo ed il funzionamento di questo prodotto. La mancata conformità alle istruzioni contenute nel presente manuale può causare lesioni gravi. Qualora non foste in grado di comprendere il contenuto del presente manuale, vi preghiamo di volerne informare il vostro responsabile. Non mettere in funzione questa apparecchiatura prima di aver letto e compreso il contenuto del presente manuale.

Le vetrine di conservazione ed esposizione Hatco Flav-R-Fresh sono realizzate per conservare alimenti preparati per periodi di tempo lunghi, conservando la qualità del prodotto "appena fatto." Le vetrine di conservazione e di esposizione di Hatco offrono le condizioni ambientali migliori per i prodotti alimentari, regolando la temperatura dell'aria ed equilibrando il livello di umidità. L'impiego di caldo umido controllato, mantiene la temperatura e la consistenza, con la quale verrebbero serviti gli alimenti, più a lungo delle apparecchiature di conservazione convenzionali.

Lo schema di circolazione dell'aria di Flav-R-Fresh è realizzato per mantenere la temperatura della vetrina costante, senza seccare gli alimenti. La combinazione precisa di calore e umidità crea un effetto "coperta" intorno agli alimenti. La velocità di circolazione dell'aria consente un recupero veloce della temperatura all'interno della vetrina dopo l'apertura e la chiusura dell'anta.

Il presente manuale fornisce le istruzioni di montaggio, di sicurezza e di funzionamento per le vetrine di conservazione ed esposizione Flav-R-Fresh. Il produttore raccomanda di leggere tutte le istruzioni di installazione, funzionamento e sicurezza contenute in questo manuale prima di procedere con l'installazione e la messa in funzione della vetrina di conservazione ed esposizione di Hatco. Le istruzioni di sicurezza riportate nel presente manuale dopo un simbolo ⚠ di avvertenza e le parole **ATTENZIONE** o **CAUTELA** stampate in grassetto sono molto importanti. ⚠ **ATTENZIONE** indica la possibilità di lesioni gravi o letali dell'operatore o di terzi. ⚠ **CAUTELA** indica la possibilità di lesioni minori o moderate. CAUTELA senza il simbolo indica la possibilità di danni limitati all'apparecchiatura o alla proprietà.

La vetrina di conservazione ed esposizione Flav-R-Fresh di Hatco è il prodotto di estese ricerche e prove su campo. I materiali utilizzati sono stati selezionati per la loro lunga durata, l'aspetto gradevole ed il rendimento ottimale. Ogni vetrina viene accuratamente ispezionate e collaudata prima della consegna.

ISTRUZIONI DI SICUREZZA IMPORTANTI

IMPORTANTE! Leggere queste importanti istruzioni di sicurezza per evitare eventuali rischi di lesione personale o letali e per evitare eventuali danni all'apparecchiatura o alla proprietà.

⚠ AVVERTIMENTI

⚠ **Per evitare scosse elettriche, scollegare sempre l'unità prima di effettuare operazioni di pulitura, manutenzione o riparazione.**

⚠ PRECAUZIONI

⚠ **Alcune zone della superficie esterna della vetrina di esposizione tendono a riscaldarsi. Toccare queste zone con cautela per evitare possibili lesioni.**

⚠ AVVERTIMENTI

⚠ **Collegare la vetrina ad una presa elettrica messa a terra con la tensione, le dimensioni e la configurazione corrette. Se la spina non corrisponde alla presa, contattare un elettricista qualificato per stabilire la tensione e le dimensioni adeguate ed installare la presa corretta.**

⚠ **Il riempimento eccessivo può provocare una scossa elettrica. Interrompere il riempimento quando si spegne la spia di livello basso acqua.**

⚠ **Per evitare lesioni, scollegare l'alimentazione dall'unità e lasciar raffreddare prima di effettuare lo scarico.**

⚠ **La struttura di questo apparecchio non è anti-spruzzo. Non utilizzare mezzi di pulizia a spruzzo per pulire l'apparecchio.**

⚠ **Per un funzionamento sicuro ed adeguato, la vetrina di esposizione deve essere posizionata a sufficiente distanza dalle pareti e dai materiali combustibili. Nel caso le distanze di sicurezza non vengano rispettate, si possono verificare scolorimento e combustione.**

⚠ **Si devono utilizzare solamente lampadine che soddisfano o superano gli standard N.S.F., realizzate specificatamente per le aree di conservazione alimenti. La frantumazione delle lampadine senza rivestimento speciale potrebbe causare lesioni alle persone e/o contaminazione degli alimenti.**

⚠ **Per ricevere assistenza su questa unità, contattare l'Agente Autorizzato locale Hatco o il Reparto di Assistenza Hatco telefonando al numero 414-671-6350; fax internazionale 414-671-3976.**

⚠ **Questo prodotto non è realizzato con parti sostituibili dall'utente. Qualora si rendesse necessario un intervento di assistenza, per non provocare danni all'unità o lesioni alle persone, rivolgersi esclusivamente agli Agenti Autorizzati Hatco ed utilizzare soltanto i ricambi originali Hatco .**

⚠ **I ricambi originali Hatco sono adatti per funzionare specificatamente in maniera sicura negli ambienti in cui vengono utilizzati. Alcuni ricambi commerciali o generici non godono delle caratteristiche necessarie per funzionare in sicurezza sulle apparecchiature Hatco. Per eventuali riparazioni alle attrezzature Hatco è strettamente necessario utilizzare i pezzi di ricambio Hatco . Il mancato utilizzo dei pezzi di ricambio Hatco può esporre gli operatori a tensioni elettriche pericolose che possono provocare scosse elettriche o scottature.**

⚠ PRECAUZIONI

⚠ **L'unità deve essere trasportata in posizione verticale. Se adagiata su di un fianco, le superfici in vetro devono essere assicurate con del nastro e l'acqua deve essere scaricata dall'unità.**

⚠ **Posizionare la vetrina di esposizione all'altezza adatta del banco in una zona comoda per l'utilizzo. Posizionare la vetrina in piano per evitare che la vetrina o il suo contenuto possano accidentalmente cadere.**

PRECAUZIONI

L'acqua di alimentazione con una durezza superiore a 0,75 per litro (3,0 per gallone (GPH)) deve essere trattata e addolcita prima dell'utilizzo. L'acqua con una durezza superiore a 0,75 GPL (3,0 GPH) ridurrà l'efficienza e accorcerà la vita operativa dell'unità.

I detergenti abrasivi potrebbero graffiare la finitura della vetrina di conservazione ed esposizione Flav-R-Fresh.

DESCRIZIONI DEI MODELLI

TUTTI I MODELLI

Tutte le vetrine di esposizione presentano una struttura in acciaio inossidabile con illuminazione a incandescenza, pareti e anta in vetro temperato. L'anta di accesso standard può essere incernierata sul lato sinistro o destro, sono disponibili anche ante a due battenti. La struttura ad albero per brezel è in acciaio inossidabile e le altre scaffalature di esposizione sono cromate.

MODELLO FDW-1

Flav-R-Fresh FDW-1 è un modello **ad anta singola** con espositore a rotazione motorizzata. Vedi 1. Viene fornito standard con scaffalatura da pizza, in grado di contenere fino a quattro (4) vassoi circolari da pizza con un diametro massimo 38 cm (di 15").
La scaffalatura girevole si arresta automaticamente quando si apre l'anta. Sono disponibili come optional una struttura ad albero girevole per brezel o una scaffalatura fissa multiuso a 4 ripiani.

NOTA: *Il modello FDW-1* ***non può*** *essere convertito in un modello FDW-2.*

MODELLO FDW-2

Il modello FDW-2 è uguale al modello FDW-1 ma presenta un'anta supplementare sul lato opposto ai comandi, consentendo un comodo e facile passaggio da lato a lato.

MODELLO FDW-1X

Il modello FDW-1X è simile a quello FDW-1ma presenta una scaffalatura fissa multiuso a 4 ripiani al posto dell'espositore girevole. Vedi 1. La scaffalatura può ospitare vassoi con una larghezza massima di 34 cm (13-1/2") e una profondità di 33 cm (13").

NOTA: *Il modello FDW-1X* ***non può*** *essere convertito in un modello FDW-1 o FDW-2X.*

MODELLO FDW-2X

Il modello FDW-2X è uguale al modello FDW-1X ma presenta un'anta supplementare sul lato opposto ai comandi, consentendo un comodo e facile passaggio da lato a lato.

SPECIFICHE

CONFIGURAZIONI DELLE SPINE

I modelli FDW vengono forniti dal produttore dotati di cavo e spina elettrica. Vedi 2.

⚠ ATTENZIONE

Collegare la vetrina ad una presa elettrica messa a terra con la tensione, le dimensioni e la configurazione corrette. Se la spina non corrisponde alla presa, contattare un elettricista qualificato per stabilire la tensione e le dimensioni adeguate ed installare la presa corretta.

DIMENSIONI - MODELLI FDW–VEDI 3

Model	Larghezza (A)	Profondità (B)	Altezza (C)
FDW-1	46 cm (18")	50 cm (19-1/2")	70 cm (27-1/2")
FDW-2	46 cm (18")	50 cm (19-1/2")	70 cm (27-1/2")
FDW-1X	46 cm (18")	50 cm (19-1/2")	70 cm (27-1/2")
FDW-2X	46 cm (18")	50 cm (19-1/2")	70 cm (27-1/2")

NOTA: *L'apertura ad anta posteriore, sul lato opposto al pannello di controllo, ha una larghezza di soli 38 cm (15") per i modelli FDW-2 e FDW-2X.*

TABELLA VALORI ELETTRICITÀ

Modello	Tensione alimentazione	Hertz	Watts	Ampere	Configurazione delle spine	Peso del collo per la di spedizione
FDW-1	100	60	1452	14.5	NEMA 5-15P	36 kg (80 lbs.)
	120	60	1470	12,3	NEMA 5-15P*	36 kg (80 lbs.)
	220	50	1450	6,6	CEE 7/7 Schuko	36 kg (80 lbs.)
	240	50	1460	6,1	BS-1363	36 kg (80 lbs.)
	220-230 (CE)	50	1585	6,9	CEE 7/7 Schuko	36 kg (80 lbs.)
	230-240 (CE)	50	1460	6,1	BS-1363	36 kg (80 lbs.)
FDW-1X	100	60	1452	14,5	NEMA 5-15P	37 kg (82 lbs.)
	120	60	1470	12,3	NEMA 5-15P*	37 kg (82 lbs.)
	220	50	1450	6,6	CEE 7/7 Schuko	37 kg (82 lbs.)
	240	50	1460	6,1	BS-1363	37 kg (82 lbs.)
	220-230 (CE)	50	1585	6,9	CEE 7/7 Schuko	37 kg (82 lbs.)
	230-240 (CE)	50	1460	6,1	BS-1363	37 kg (82 lbs.)
FDW-2	100	60	1452	14,5	NEMA 5-15P	39 kg (86 lbs.)
	120	60	1470	12,3	NEMA 5-15P*	39 kg (86 lbs.)
	220	50	1450	6,6	CEE 7/7 Schuko	39 kg (86 lbs.)
	240	50	1460	6,1	BS-1363	39 kg (86 lbs.)
	220-230 (CE)	50	1585	6,9	CEE 7/7 Schuko	39 kg (86 lbs.)
	230-240 (CE)	50	1460	6,1	BS-1363	39 kg (86 lbs.)
FDW-2X	100	60	1452	14,5	NEMA 5-15P	40 kg (88 lbs.)
	120	60	1470	12,3	NEMA 5-15P*	40 kg (88 lbs.)
	220	50	1450	6,6	CEE 7/7 Schuko	40 kg (88 lbs.)
	240	50	1460	6,1	BS-1363	40 kg (88 lbs.)
	220-230 (CE)	50	1585	6,9	CEE 7/7 Schuko	40 kg (88 lbs.)
	230-240 (CE)	50	1460	6,1	BS-1363	40 kg (88 lbs.)

I dati elettrici nelle aree ombreggiate interessano soltanto i modelli per l’esportazione.

* NEMA 5-20P per il Canada

INSTALLAZIONE

GENERALITÀ

Le vetrine di conservazione ed esposizione Flav-R-Fresh vengono fornite con la maggior parte dei componenti installati e pronte per entrare in funzione. Seguire le istruzioni di installazione prima di inserire l'alimentazione e mettere in funzione la vetrina.

LAMIERA PAVIMENTO

Il pavimento in acciaio inossidabile di tutte le unità Flav-R-Fresh è protetto durante il trasporto da un cartone ondulato. Questa protezione **deve essere rimossa** prima di mettere in funzione la vetrina.

SCAFFALATURE DI ESPOSIZIONE

Le scaffalature di esposizione cromate sono protette durante il trasporto da materiale e cartone d'imballo. Questa protezione **deve essere rimossa** prima di mettere in funzione la vetrina.

GAMBE

Le vetrine Flav-R-Fresh vengono fornite con quattro piedini ad avvitamento in metallo da 2,5 cm (1"), fissati alla base dell'unità. Se è stata ordinata una vetrina con le gambe regolabili opzionali da 10 cm (4"), vedere *ACCESSORI* per le istruzioni di montaggio.

PANNELLI IN VETRO

Le vetrine di conservazione ed esposizione Flav-R-Fresh presentano pannelli in vetro temperato che vengono protetti durante la spedizione da linguette in gomma poste lungo i bordi del vetro e con nastro per sostenere i pannelli in modo sicuro. Vedi (4). Linguette e nastro **devono essere rimossi** prima di mettere in funzione la vetrina.

NOTA: *In caso di montaggio delle gambe da 10 cm (4"), rimuovere la protezione per i pannelli in vetro solo quando il montaggio è stato ultimato. Vedi* ACCESSORI.

⚠ **CAUTELA**

L'unità deve essere trasportata in posizione verticale. Se adagiata su di un fianco, le superfici in vetro devono essere assicurate con del nastro e l'acqua deve essere scaricata dall'unità.

ANTA DI ACCESSO REVERSIBILE

L'anta di accesso Flav-R-Fresh può essere incernierata sul lato destro o sinistro, secondo le esigenze. Vedi (5). Per invertire la cerniera dell'anta, seguire le seguenti istruzioni:

1. Rimuovere la vite a perno superiore della cerniera che fissa l'anta alla cerniera. Quindi rimuovere la rondella in nylon.
2. Inclinare verso se stessi il gruppo anta (allontanandolo dalla vetrina) e sollevarlo delicatamente per liberare il gruppo cerniera della base. Rimuovere le rondelle in nylon.
3. Rimuovere le viti che fissano le cerniere alla vetrina.
4. Rimuovere le viti dal lato non incernierato della vetrina e inserirle sull'altro lato, dove si trovavano le viti della cerniera.
5. Montare le cerniere sul lato opposto utilizzando le viti di montaggio originali della cerniera. Non serrare le viti.
6. Ruotare cautamente l'anta di 180° e rimontare la vite a perno della cerniera che era stata rimossa al punto 1.
7. Rimuovere la vite a perno della cerniera all'estremità che ora costituisce la parte superiore.
8. Posizionare con cautela il gruppo anta con le due (2) rondelle in nylon sulla cerniera della base.
9. Inclinare il gruppo anta verso la vetrina ed allineare la parte superiore dell'anta alla cerniera. Rimontare l'altro perno della cerniera anta con una (1) rondella in nylon.
10. Tenendo l'anta in posizione, serrare le viti di montaggio della cerniera, assicurandosi che l'anta sia a livello e in posizione.

SOSTITUZIONE PIASTRA DI RISCONTRO

1. Rimuovere con cautela la piastra di riscontro dalla base dell'anta ed eliminare l'adesivo dalla piastra e del vetro dell'anta.
2. Posizionare la piastra di riscontro sulla parte superiore dell'anta, assicurandosi che quando l'anta è chiusa, la piastra di riscontro poggi ad angolo retto contro il magnete e segnare la posizione.
3. Pulire il vetro con un detergente non oleoso, come l'alcool isopropilico (alcool per la pulizia) e non toccare la superficie.
4. Applicare la piastra di riscontro all'anta in vetro sul punto segnato utilizzano un adesivo al silicone approvato da N.S.F. Lasciare asciugare l'adesivo prima di porre l'anta contro il magnete.

POSIZIONAMENTO

⚠ **CAUTELA**

Posizionare la vetrina di esposizione all'altezza adatta del banco in una zona comoda per l'utilizzo. Posizionare la vetrina in piano per evitare che la vetrina o il suo contenuto possano accidentalmente cadere.

⚠ **ATTENZIONE**

Per un funzionamento sicuro ed adeguato, la vetrina di esposizione deve essere posizionata a sufficiente distanza dalle pareti e dai materiali combustibili. Nel caso le distanze di sicurezza non vengano rispettate, si possono verificare scolorimento e combustione.

⚠ **CAUTELA**

L'unità deve essere trasportata in posizione verticale. Se adagiata su di un fianco, le superfici in vetro devono essere assicurate con del nastro e l'acqua deve essere scaricata dall'unità.

1. Collegare la vetrina ad una presa elettrica con la tensione, le dimensioni e la configurazione corrette. Per maggiori dettagli vedere la sezione *SPECIFICHE ELETTRICHE*.

2. Porre l'interruttore di alimentazione sul pannello di controllo in posizione "on" (acceso). A questo punto si illuminano gli indicatori luminosi. Vedi (7).

CAUTELA

L'acqua d'alimentazione con una durezza superiore a 0,75 per litro (3,0 per gallone (GPH)) deve essere trattata e addolcita prima dell'utilizzo. L'acqua con una durezza superiore a 0,75 GPL (3,0 GPH) ridurrà l'efficienza e accorcerà la vita operativa dell'unità.

NOTA: *La garanzia non copre i guasti del prodotto dovuti ad accumulo di calcare o sedimenti.*

3. Riempire il serbatoio dell'acqua con acqua **addolcita** o **distillata**. Per riempire il serbatoio, sollevare il coperchio della coppa di riempimento e tirare in avanti. Vedi (7). Versare gradualmente l'acqua nella coppa finché non si spegne la spia rossa che indica un livello basso dell'acqua.

⚠ ATTENZIONE

Il riempimento eccessivo può provocare una scossa elettrica. Interrompere il riempimento quando si spegne la spia di livello basso acqua.

Si raccomanda l'uso di acqua addolcita o distillata per conservare i componenti elettrici e meccanici del serbatoio. Se si utilizza acqua "dura", il serbatoio dovrà essere pulito periodicamente, rimuovendo il calcare. Vedi *MANUTENZIONE*per le istruzioni di rimozione del calcare.

NOTA: *Al riempimento**iniziale** la capacità del serbatoio dell'acqua è di 2.8 L (96 once o 3/4 di un gallone).*

4. Impostare il selettore di umidità al livello desiderato. Impostare il selettore della temperatura sulla temperatura desiderata. Vedi la *Guida di conservazione degli alimenti*per le raccomandazioni.

NOTA: *I valori da impostare per temperatura e umidità possono variare in base alla composizione dei prodotti e alla loro consistenza. L'indicatore di temperatura visualizza la temperatura più bassa all'interno della vetrina, non la temperatura del prodotto.*

Sono necessari 20 minuti per preriscaldare un serbatoio pieno d'acqua. Flav-R-Fresh è quindi pronto per conservare gli alimenti alla temperatura e all'umidità selezionate.

La capacità del serbatoio consente un funzionamento ininterrotto per un intervallo di tempo dalle 3 alle 6 ore, in base alle impostazioni e alla frequenza con la quale si apre l'anta. Aggiungere acqua nel serbatoio quando si accende la spia rossa di livello basso acqua. La capacità di riempimento del serbatoio dell'acqua è di ca. 1.4 L (48 once, o 3 pinte). Le unità con l'opzione di autoriempimento, si riempiono automaticamente quando si illumina la spia rossa di livello basso acqua.

⚠ CAUTELA

Alcune zone della superficie esterna della vetrina di esposizione tendono a riscaldarsi. Toccare queste zone con cautela per evitare possibili lesioni.

GUIDA DI CONSERVAZIONE DEGLI ALIMENTI

Tipo di alimento	Max tempo di conservazione	Umidità Valore d'impostazione	Umidità Valore d'impostazione	Temperatura °C	Temperatura °F
Biscotti	4 ore	4	2,5	55	130
Pezzi di pollo (fritto)	4 ore	7	5	80	175
Croissant	4 ore	1	3	60	140
Torte di frutta	3½ ore	4	3	60	140
Anelli di cipolla	½-1 ora	1	5	80	175
Pizza - pasta alta	1 ora	4	6	85	185
- pasta sottile	1 ora	5	5,5	82	180
Brezel	3 ore	4	3	60	140
Sandwich confezionati	2 ore	4	5,5	82	180

NOTA: *Tutti i tempi e i valori d'impostazione sono solo raccomandazioni e possono variare in base alla preparazione del prodotto, ai tempi di cottura ed alla temperatura interna degli alimenti.*

MANUTENZIONE

PULIZIA

⚠ ATTENZIONE

La struttura di questo apparecchio non è anti-spruzzo. Non utilizzare spray di pulizia per pulire l'apparecchio.

⚠ ATTENZIONE

Per evitare scosse elettriche, scollegare sempre l'unità prima di effettuare operazioni di pulitura, manutenzione o riparazione.

Le vetrine Hatco Flav-R-Fresh sono in acciaio inossidabile e alluminio. Per preservare la lucentezza delle finiture, si raccomanda di pulire ogni giorno le pareti esterne ed interne con un panno umido. I vassoi per gli alimenti devono essere rimossi e lavati. Le macchie difficili possono essere eliminate con un buon detergente per acciaio inossidabile o un detergente non abrasivo.

CAUTELA

I detergenti abrasivi potrebbero graffiare la finitura della vetrina di conservazione ed esposizione Flav-R-Fresh.

Pulire le parti in vetro con un comune detergente per vetri. Per le macchie difficili si consiglia di rimuovere il vetro.

Per rimuovere il vetro:

1. Sollevare il vetro da pulire dalla base della vetrina.
2. Estrarre dalla vetrina il bordo inferiore.
3. Abbassare con cautela il vetro fino a quando la parte superiore del vetro è fuori dalla vetrina.

Per sostituire il vetro:

1. Posizionare il vetro con il bordo superiore del vetro sotto l'imboccatura della vetrina e farlo salire verso l'alto fino a lasciare la scanalatura di base della vetrina.
2. Spostare la base del vetro verso la vetrina finché il vetro è appoggiato al telaio della vetrina.
3. Abbassare con cautela il vetro finché non si appoggia alla scanalatura di base della vetrina.

Per rimuovere e pulire la scaffalatura girevole (modelli FDW-1 e FDW-2):

1. Aprire l'anta di accesso frontale.
2. Rimuovere i due (2) perni dal giunto della scaffalatura girevole, sulla parte superiore della scaffalatura, all'interno della vetrina. Vedi (6).
3. Abbassare il giunto di collegamento, finché non è libero dall'albero del motore; quindi rimuovere la scaffalatura dalla vetrina.

Per sostituire la scaffalatura girevole:

1. Inserire la scaffalatura nella vetrina dall'anta di accesso e posizionarne la base nella cavità al centro del pavimento della vetrina.
2. Far scivolare il giunto della scaffalatura verso l'alto fino all'albero motore ed allineare i fori dei giunti.
3. Inserire i due (2) perni nel giunto e negli alberi.

SCARICO DEL SERBATOIO

⚠ ATTENZIONE

Per evitare lesioni, scollegare l'alimentazione dall'unità e lasciar raffreddare prima di intervenire.

Si raccomanda di scaricare il serbatoio dell'acqua di Flav-R-Fresh prima di spostare la vetrina e dopo la rimozione dei depositi calcarei
e minerali dal serbatoio dell'acqua.

NOTA: *Il gruppo della manichetta di scarico si trova all'interno della vetrina, nell'angolo anteriore destro.*

Per svuotare il serbatoio inserire il raccordo di scarico con la manichetta nello scarico dell'acqua, posizionato sul soffitto della vetrina. Montato il raccordo, l'acqua inizierà a scaricare dalla manichetta.

NOTA: *Collocare un contenitore di raccolta dell'acqua di scarico.*

Terminato lo scarico dell'unità, è possibile rimuovere il gruppo di scarico premendo sulla linguetta di sbloccaggio ed estraendo con delicatezza il raccordo.

Le vetrine di conservazione ed esposizione Flav-R-Fresh della Hatco sono state progettate per garantire la massima durata ed il massimo rendimento con una manutenzione minima. Il motore della scaffalatura e quello del compressore vengono costantemente lubrificati e non necessitano di manutenzione.

NOTA: *Se l'acqua utilizzata presenta un tenore di calcare o minerali eccessivo, seguire le istruzioni per effettuare una pulitura ed eliminare il calcare dal serbatoio dell'acqua.*

RIMOZIONE DEI DEPOSITI CALCAREI E MINERALI

1. Spegnere l'unità e togliere la spina dalla presa di alimentazione.
2. Dopo che l'unità si è raffreddata, scaricare tutta l'acqua rimanente.
3. Riempire l'unità con una miscela di acqua e sostanza anticalcare.

NOTA: *La sostanza utilizzata come anticalcare dovrebbe essere una soluzione sicura, non tossica, non corrosiva. Seguire le istruzioni riportare sulla confezione dell'anticalcare per creare una soluzione di acqua e anticalcare adeguata.*

4. Lasciare la miscela nel serbatoio dell'unità per il periodo di tempo consigliato. (Il tempo necessario varierà in base al tipo di soluzione utilizzata e all'entità dei depositi nel serbatoio)
5. Terminato il tempo di rimozione del calcare, scaricare la soluzione dal serbatoio.
6. Continuare a riempire e a scaricare d'acqua l'unità finché risulti pulita.
7. Collegare il cavo della vetrina all'alimentazione elettrica e riempire l'unità come di solito per l'utilizzo quotidiano.

NOTA: *La frequenza con la quale deve essere effettuata questa procedura dipende dal tenore di calcare e minerali dell'acqua utilizzata quotidianamente per il funzionamento dell'unità.*

SOSTITUZIONE DELLA LAMPADINA A INCANDESCENZA DELL'ESPOSITORE

L'illuminazione dell'espositore è fornita da una lampadina a incandescenza che illumina l'area di riscaldamento. La lampadina presenta un rivestimento speciale di protezione contro le lesioni e la contaminazione degli alimenti in caso di rottura.

Per sostituire la lampadina, scollegare l'alimentazione elettrica ed attendere che l'unità si sia raffreddata. Le lampadine dell'espositore presentano una base filettata. Svitare la lampadina dall'unità e sostituirla con una nuova ad incandescenza, con rivestimento speciale. Le lampadine Hatco resistenti alla frantumazione, soddisfano gli standard N.S.F. per le aree destinate alla conservazione e all'esposizione di alimenti.

⚠ **ATTENZIONE**

È necessario utilizzare solamente lampadine che soddisfano o superano gli standard N.S.F., progettate specificatamente per le aree di conservazione alimenti. La frantumazione delle lampadine senza rivestimento speciale potrebbe causare lesioni alle persone e/o contaminazione degli alimenti.

⚠ **ATTENZIONE**

Per ricevere assistenza su questa unità, contattare l'Agente Autorizzato locale Hatco o il Reparto di Assistenza Hatco telefonando al numero 414-671-6350; fax internazionale 414-671-3976.

⚠ **ATTENZIONE**

I componenti di questo prodotto non possono essere sostituiti dall'utilizzatore. Qualora si rendesse necessario un intervento di assistenza, per non provocare danni all'unità o lesioni alle persone, rivolgersi esclusivamente agli Agenti Autorizzati Hatco ed utilizzare soltanto i ricambi originali Hatco .

⚠ **ATTENZIONE**

I ricambi originali Hatco sono specificatamente progettati per funzionare in maniera sicura negli ambienti in cui vengono utilizzati. Alcuni ricambi commerciali o generici non godono delle caratteristiche necessarie per funzionare in sicurezza sulle apparecchiature Hatco. Per eventuali riparazioni alle attrezzature Hatco è strettamente necessario utilizzare i pezzi di ricambio Hatco . Il mancato utilizzo dei pezzi di ricambio Hatco può esporre gli operatori a tensioni elettriche pericolose che possono provocare scosse elettriche o scottature.

ACCESSORI

GAMBE REGOLABILI DA 10 CM (4")

Per montare le gambe da 10 cm (4") per l'apparecchio, appoggiare l'unità di lato. Verificare che tutti gli elementi in vetro siano stati assicurati con del nastro. Rimuovere i quattro (4) piedini ad avvitamento da 2,5 cm (1") in metallo. Avvitare le gambe da 10 cm (4") nei fori predisposti. Dopo aver fissato tutte le gambe, riportare l'unità in posizione diritta. Se l'unità non è in piano oppure oscilla, regolare la placchetta di regolazione della gamba corrispondente per correggere l'appoggio. Vedi 8.

ANTE A DUE BATTENTI

Ante a due battenti molto belle sono disponibili per tutti i modelli Flav-R-Fresh. Se si utilizzano sui modelli FDW-1 o FDW-2, solamente un'anta controlla l'interruttore di arresto della scaffalatura.

SCAFFALATURE DI ESPOSIZIONE

Per 'personalizzare' l'unità Flav-R-Fresch in base alle proprie esigenze di conservazione ed esposizione degli alimenti, sono disponibili una scaffalatura circolare cromata a 4 livelli, una scaffalatura cromata a 4 ripiani multi uso e una struttura ad albero per brezel in acciaio inossidabile. Vedi 9.

INSEGNE/GRAFICA PUBBLICITARIA IN DECALCOMANIA

Per la promozione dei prodotti alimentari sono disponibili insegne e grafiche pubblicitarie in decalcomania. Le insegne sono realizzate per l'applicazione su tre (3) lati della vetrina sopra i pannelli in vetro. Le insegne pubblicitarie in decalcomania presentano uno sfondo rosso con scritta in giallo PIZZA o BREZEL. La grafica in decalcomania offre illustrazioni di alimenti. Attualmente sono disponibili solamente per pizza, pollo, brezel e biscotti/croissant.

Prima di applicare le decalcomanie, pulire i pannelli laterali in acciaio inossidabile con un detergente non oleoso, come l'alcool isopropilico (alcool per la pulizia). Quando le superfici pulite risultano asciutte, rimuovere la protezione dall'insegna o dalla decalcomania e applicarla al pannello. Se sono presenti sacche d'aria o bolle dietro l'adesivo è possibile eliminarle sfregando delicatamente dal centro verso i bordi esterni la parte con un panno morbido.

GARANZIA LIMITATA HATCO

1. GARANZIA SUL PRODOTTO
La Hatco garantisce che i prodotti di sua fabbricazione (i "Prodotti"), in normali condizioni di uso e manutenzione, sono esenti da difetti di materiale per un (1) anno dalla data di acquisto, se installati e mantenuti in osservanza delle istruzioni scritte della Hatco, oppure per 18 mesi dalla data di spedizione dalla Hatco. L'acquirente deve stabilire la data di acquisto del prodotto mediante invio della scheda di registrazione della garanzia Hatco oppure in altro modo ritenuto soddisfacente ad esclusiva discrezione della Hatco.

La Hatco garantisce che i seguenti componenti del Prodotto non presenteranno difetti materiali dalla data dell'acquisto (in conformità alle condizioni di cui sopra) per la(e) durata(e) e le condizioni di seguito elencate:

a) Garanzia di un (1) anno sui componenti PIÙ un (1) anno supplementare soltanto sui componenti :
Componenti del tostapane (rivestiti in metallo)
Componenti scorrevoli del riscaldatore (rivestiti in metallo)
Riscaldatore , rulli del riscaldatore e scivoli del Riscaldatore
Componenti del riscaldatore (rivestiti in metallo)
Componenti Infra-Black® (rivestiti in metallo)
Componenti del visualizzatore del riscaldatore (riscaldamento ad aria rivestito in metallo)
Componenti di sostegno dell'armatura (impianto di riscaldamento ad aria rivestito in metallo)
Elementi del forno per il riscaldamento ed il mantenimento (rivestiti in metallo)

b) Garanzia di un (1) anno sui componenti PIÙ quattro (4) anni supplementari solo sui componenti secondo le condizioni prestabilite che la Hatco spiegherà su richiesta dell'Acquirente :
Serbatoi del riscaldatore a gas Powermite®
Miniserbatoi compatti (acciaio inossidabile)
Serbatoi 3CS e FR

c) Garanzia di un (1) anno sui componenti PIÙ quattro (4) anni supplementari solo sui componenti PIÙ CINQUE anni (5) di garanzia solo sui componenti in conformità alle condizioni prestabilite che la Hatco spiegherà all'Acquirente su sua richiesta:
Serbatoi del riscaldatore (Castone®)

d) Garanzia di un (1) anno soltanto sulle parti, per i componenti accessori non installati dalla Hatco:
Componenti accessori (inclusi, senza limitazioni, valvole, calibri, interruttori a distanza e cablaggio per comando a distanza).

LE GARANZIE DI CUI SOPRA SONO ESCLUSIVE E SOSTITUISCONO QUALSIASI ALTRA GARANZIA, ESPRESSA O IMPLICITA, COMPRESA TRA L'ALTRO, LA GARANZIA DI COMMERCIABILITÀ O ADEGUATEZZA PER UNO SCOPO PARTICOLARE O DI PROTEZIONE DALLA VIOLAZIONE DEI DIRITTI DI BREVETTO O DI ALTRO GENERE DI PROPRIETÀ INTELLETTUALE. Senza limitare il concetto generico di quanto sopra, DETTE GARANZIE NON COPRONO: lampadine di illuminazione ad incandescenza antiriflettenti, lampade fluorescenti, lampadine del riscaldatore a lampada, gli elementi in vetro o eventuali anomalie del Prodotto riscontrate nel serbatoio del riscaldatore o nello scambiatore di calore del tubo ad alette causate da calcare, sedimenti, prodotti chimici o congelamento nei serbatoi, dall'impiego inadeguato del Prodotto, dalla manipolazione o applicazione non corretta, dall'installazione impropria, dall'applicazione della tensione non corretta o dalla ritaratura dei termostati o dei limitatori di finecors a superiori.

2. LIMITI DEGLI OBBLIGHI DI RIPARAZIONE E DI RISARCIMENTO DANNI
La responsabilità della Hatco ed i diritti di riparazione esclusivi dell'Acquirente stabiliti dal presente documento si limiteranno esclusivamente, a discrezione della Hatco, alla riparazione o alla sostituzione del componente o dell'unità difettosa da parte di un ente di servizio autorizzato dalla Hatco per eventuali reclami presentati entro il periodo di garanzia previsto. La Hatco si riserva il diritto di accettare o respingere parzialmente o completamente il reclamo. La Hatco non accetterà la restituzione dei propri Prodotti senza previa approvazione scritta da parte della stessa e le spese di spedizione saranno esclusivamente a carico dell'Acquirente. LA HATCO DECLINA QUALSIASI RESPONSABILITÀ PER EVENTUALI DANNI INDIRETTI O ACCIDENTALI, COMPRESI TRA L'ALTRO I COSTI DI MANODOPERA O IL MANCATO GUADAGNO CAUSATI DALL'UTILIZZO O DALL'IMPOSSIBILITÀ DI UTILIZZARE I PRODOTTI O DOVUTI AL MONTAGGIO DEI PROPRI PRODOTTI IN ALTRI IMPIANTI O APPARECCHI.

INHOUD

Illustraties 1
Inleiding 21
Belangrijke veiligheidsinstructies 21
Omschrijvingen modellen 23
Alle modellen 23
Model FDW-1 23
Model FDW-2 23
Model FDW-1X 23
Model FDW-2X 23
Specificaties 23
Stekkerconfiguraties 23
Afmetingen 23
Grafiek met elektrische gegevens 24
Installatie 25
Algemeen 25
Grondplaat 25
Uitstalrekken 25
Poten 25
Glazen panelen 25
Omkeerbaar toegangsdeurtje 25
Vervanging contactplaatje 25
Locatie 25
Bediening 26
Richtlijnen bewaren van etenswaren 26
Onderhoud 27
Reinigen 27
Het reservoir leeg laten lopen 27
Kalk- en mineraalaanslag verwijderen 27
De vitrinelamp vervangen 28
Accessoires 28
Beperkte garantie van Hatco 29
Belangrijke informatie voor de eigenaar ....Achterkant

The instructions in **English** begin on page 3
Deutsche Anweisungen beginned auf Seite 12
Las instrucciones en **Espanol** comienzan en la pagina 21
Les instructions en **Francais** commencent a la page 30
Le istruzioni in **Italiano** iniziano a pagina 39
Nederlandse instructies beginnen op bladzijde 48

INLEIDING

Deze handleiding bevat belangrijke veiligheidsinformatie wat betreft het onderhoud, gebruik en werking van dit product. Indien de instructies in deze handleiding niet worden opgevolgd, kan dit ernstig letsel tot gevolg hebben. Licht uw chef in als u de inhoud van deze handleiding niet begrijpt. Deze apparatuur niet gebruiken tenzij u de inhoud van deze handleiding hebt gelezen en begrepen.

De Flav-R-Fresh bewaar- en uitstalkasten van Hatco zijn ontworpen om etenswaren langere tijd te bewaren, met behoud van de verse smaak. Hatco's bewaar- en uitstalkasten zijn een ideale omgeving voor etenswaren omdat de luchttemperatuur en vochtigheidsgraad constant kunnen worden gehouden. Door de regulering van vochtige lucht blijft de serveertemperatuur en structuur langer bewaard dan bij gewone bewaarkasten.

Het patroon van de luchtstroom in een Flav-R-Fresh kast houdt de kast op een constante temperatuur, zonder de etenswaren uit te drogen. De uitgebalanceerde combinatie van warmte en vocht zorgt voor een 'deken'-effect rond de etenswaren. Door de snelle luchtstroom wordt de temperatuur na het openen van het deurtje snel weer op peil gebracht.

Deze handleiding bevat de installatie-, veiligheids- en bedieningsinstructies voor de Flav-R-Fresh bewaar- en uitstalkasten. Wij bevelen aan dat u alle installatie-, bedienings- en veiligheidsinstructies in deze handleiding leest voordat u uw Hatco bewaar- en uitstalkast installeert of ermee begint te werken.
De veiligheidsinstructies die in deze handleiding worden vermeld na het waarschuwingssymbool ⚠ en de vetgedrukte woorden **WAARSCHUWING** of **LET OP** zijn uiterst belangrijk.
⚠ **WAARSCHUWING** betekent dat de kans bestaat op ernstig of dodelijk letsel voor uzelf of anderen. ⚠ **LET OP** betekent kans op licht tot matig letsel. **LET OP** *zonder het symbool* wijst op de mogelijkheid van alleen schade aan de apparatuur.

Uw Hatco Flav-R-Fresh bewaar- en uitstalkast is het resultaat van uitvoerig onderzoek en praktijktesten. De gebruikte materialen zijn gekozen voor maximale duurzaamheid, aantrekkelijk uiterlijk en optimale prestaties. Iedere kast is voor verzending grondig geïnspecteerd en getest.

BELANGRIJKE VEILIGHEIDSINSTRUCTIES

BELANGRIJK! Lees de volgende belangrijke veiligheidsinstructies om mogelijk dodelijk letsel te voorkomen en om schade aan het apparaat of materiaal te voorkomen.

⚠ WAARSCHUWINGEN

⚠ **Haal om elektrische schokken te voorkomen altijd de stekker uit het stopcontact voordat u reiniging, onderhoud of reparaties uitvoert.**

⚠ **Steek de stekker in een geaard stopcontact van de juiste spanning en grootte, en met de juiste stekkerconfiguratie. Als de stekker niet in de contactdoos past, neem dan contact op met een erkend elektricien om de juiste spanning en grootte te bepalen en installeer het juiste stopcontact.**

⚠ LET OP

⚠ **Sommige oppervlakken aan de buitenkant van de uitstalkast worden heet. Wees voorzichtig als u deze oppervlakken aanraakt.**

⚠ **De kast moet rechtop worden verplaatst. Als hij op de zijkant wordt gelegd, moeten alle glazen platen met plakband worden bevestigd, en moet het water eerst worden afgevoerd.**

BELANGRIJKE VEILIGHEIDSINSTRUCTIES

⚠ WAARSCHUWINGEN

⚠ **Te hoog met water vullen kan tot elektrische schokken leiden. Stop met vullen wanneer het lampje voor laag water uitgaat.**

⚠ **Zet, om verwondingen te voorkomen, de stroom uit en laat het apparaat afkoelen voordat u het reservoir laat leeglopen.**

⚠ **De constructie van dit apparaat is niet bestand tegen hoge-drukspuiten. Gebruik geen hoge-druksproeier om dit apparaat te reinigen.**

⚠ **Voor een veilige en juiste werking moet het apparaat op een redelijke afstand van brandbare muren en materialen worden geplaatst. Indien veilige afstanden niet in acht worden genomen, kan er verkleuring of ontbranding voorkomen.**

⚠ **Gebruik uitsluitend lampen die speciaal bestemd en goedgekeurd zijn voor gebruik in ruimten met etenswaren. Wanneer lampen zonder beschermlaag breken, kunnen gebruikers verwondingen oplopen en kunnen etenswaren worden verontreinigd.**

⚠ **Indien dit apparaat van onderhoud moet worden voorzien, neem dan contact op met uw erkende Hatco servicevertegenwoordiger, of neem contact op met de afdeling Service van Hatco of internationaal op 414-671-6350; of internationale fax 414-671-3976.**

⚠ **Dit product bevat geen onderdelen die door de gebruiker kunnen worden onderhouden. Gebruik, om schade aan het apparaat of letsel aan het personeel te voorkomen, alleen erkende Hatco service-vertegenwoordigers en authentieke Hatco-onderdelen als er onderhoud nodig is.**

⚠ **Authentieke Hatco vervangingsonderdelen zijn specifiek ontworpen om veilig te werken in omgevingen waarin ze worden gebruikt. Sommige generieke of niet-authentieke vervangingsonderdelen hebben niet de benodigde eigenschappen om veilig in Hatco-apparaten te worden gebruikt. Het is belangrijk dat u Hatco vervangingsonderdelen gebruikt bij het repareren van Hatco apparaten. Indien er geen Hatco vervangingsonderdelen worden gebruikt, kunnen gebruikers van het apparaat worden blootgesteld aan gevaarlijke elektrische spanning, wat elektrische schok of brandwonden tot gevolg kan hebben.**

⚠ LET OP

⚠ **Plaats de uitstalkast op de juiste tafelhoogte, in een omgeving waar u er gemakkelijk mee kunt werken. Het oppervlak moet waterpas zijn, om te voorkomen dat de kast of de inhoud valt.**

LET OP

Water dat harder is dan 50 mg CaCo3 per liter moet voor gebruik worden behandeld en verzacht. Water met meer dan 50 mg CaCo3 vermindert de efficiëntie en levensduur van het apparaat.

Schurende schoonmaakmiddelen kunnen krassen veroorzaken op de Flav-R-Fresh bewaar- en uitstalkast.

OMSCHRIJVINGEN MODELLEN

ALLE MODELLEN

Alle uitstalkasten zijn voorzien van roestvrij stalen constructies met gloeilampen, en zijkanten en een deurtje van voorgespannen glas. De scharnieren van de standaarddeur kunnen links of rechts worden geplaatst, en er zijn openslaande deurtjes verkrijgbaar als accessoire. De pretzelboom is van roestvrij staal; de andere rekken zijn verchroomd.

MODEL FDW-1

Flav-R-Fresh model FDW-1 is een model met **enkele deur** en een gemotoriseerd draaiend display. Zie (1). Er wordt standaard een pizzarek bij geleverd waarin maximaal vier (4) ronde pizzavormen passen met een maximumdoorsnede van 38 cm. Het rek stopt automatisch met draaien wanneer het deurtje wordt geopend. Als accessoire is er ook een pretzelboom of multifunctioneel stilstaand rek met 4 planken verkrijgbaar.

OPMERKING: *Model FDW-1 kan* ***niet*** *worden omgebouwd tot een model FDW-2.*

MODEL FDW-2

De FDW-2 is hetzelfde als model FDW-1, maar heeft tegenover de bedieningselementen een extra deurtje voor extra gemakkelijke toegang.

MODEL FDW-1X

De FDW-1X lijkt op de FDW-1, maar heeft een multifunctioneel stilstaand rek met 4 planken in plaats van een draaiend display. Zie (1). Op het rek passen platen met een maximum afmeting van 34 cm breed en 33 cm diep.

OPMERKING: *Model FDW-1X kan* ***niet*** *worden omgebouwd tot een model FDW-1 of FDW-2X.*

MODEL FDW-2X

De FDW-2 is hetzelfde als model FDW-1X, maar heeft tegenover de bedieningselementen een extra deurtje voor extra gemakkelijke toegang.

SPECIFICATIES

STEKKERCONFIGURATIES

Bij de FDW-modellen wordt een elektriciteitssnoer met stekker geleverd. Zie (2).

⚠ **WAARSCHUWING**

Steek de stekker in een geaard stopcontact van de juiste spanning en grootte, en met de juiste stekkerconfiguratie. Als de stekker niet in de contactdoos past, neem dan contact op met een erkend elektricien om de juiste spanning en grootte te bepalen en installeer het juiste stopcontact.

AFMETINGEN FDW - MODELLEN – ZIE (3)

Model	Breedte (A)	Diepte (B)	Hoogte (C)
FDW-1	46 cm (18")	50 cm (19-1/2")	70 cm (27-1/2")
FDW-2	46 cm (18")	50 cm (19-1/2")	70 cm (27-1/2")
FDW-1X	46 cm (18")	50 cm (19-1/2")	70 cm (27-1/2")
FDW-2X	46 cm (18")	50 cm (19-1/2")	70 cm (27-1/2")

OPMERKING: *Het achterdeurtje op modellen FDW-2 en FDW-2X, tegenover het bedieningspaneel, is slechts 38 cm (15") breed.*

GRAFIEK MET ELEKTRISCHE GEGEVENS

Model	Spanning	Hertz	Watt	Amp	Stek Kerconfiguratie	Verzendingsgewicht
FDW-1	100	60	1452	14,5	NEMA 5-15P	36 kg (80 lbs.)
	120	60	1470	12,3	NEMA 5-15P*	36 kg (80 lbs.)
	220	50	1450	6,6	CEE 7/7 Schuko	36 kg (80 lbs.)
	240	50	1460	6,1	BS-1363	36 kg (80 lbs.)
	220-230 (CE)	50	1585	6,9	CEE 7/7 Schuko	36 kg (80 lbs.)
	230-240 (CE)	50	1460	6,1	BS-1363	36 kg (80 lbs.)
FDW-1X	100	60	1452	14,5	NEMA 5-15P	37 kg (82 lbs.)
	120	60	1470	12,3	NEMA 5-15P*	37 kg (82 lbs.)
	220	50	1450	6,6	CEE 7/7 Schuko	37 kg (82 lbs.)
	240	50	1460	6,1	BS-1363	37 kg (82 lbs.)
	220-230 (CE)	50	1585	6,9	CEE 7/7 Schuko	37 kg (82 lbs.)
	230-240 (CE)	50	1460	6,1	BS-1363	37 kg (82 lbs.)
FDW-2	100	60	1452	14,5	NEMA 5-15P	39 kg (86 lbs.)
	120	60	1470	12,3	NEMA 5-15P*	39 kg (86 lbs.)
	220	50	1450	6,6	CEE 7/7 Schuko	39 kg (86 lbs.)
	240	50	1460	6,1	BS-1363	39 kg (86 lbs.)
	220-230 (CE)	50	1585	6,9	CEE 7/7 Schuko	39 kg (86 lbs.)
	230-240 (CE)	50	1460	6,1	BS-1363	39 kg (86 lbs.)
FDW-2X	100	60	1452	14,5	NEMA 5-15P	40 kg (88 lbs.)
	120	60	1470	12,3	NEMA 5-15P*	40 kg (88 lbs.)
	220	50	1450	6,6	CEE 7/7 Schuko	40 kg (88 lbs.)
	240	50	1460	6,1	BS-1363	40 kg (88 lbs.)
	220-230 (CE)	50	1585	6,9	CEE 7/7 Schuko	40 kg (88 lbs.)
	230-240 (CE)	50	1460	6,1	BS-1363	40 kg (88 lbs.)

De elektrische informatie in de gearceerde gebieden heeft uitsluitend betrekking op exportmodellen.

* NEMA 5-20P voor Canada

INSTALLATIE

ALGEMEEN

De Flav-R-Fresh bewaar- en uitstalkasten worden geleverd met de meeste onderdelen geïnstalleerd en gebruiksklaar. De volgende installatie-instructies moeten worden gevolgd voordat u de stroom inschakelt en de kast gaat gebruiken.

GRONDPLAAT

De roestvrij stalen grondplaat van alle Flav-R-Fresh apparaten wordt tijdens het verzenden beschermd met een vel golfkarton. Deze bescherming **moet** vóór ingebruikname worden verwijderd.

UITSTALREKKEN

De verchroomde uitstalrekken worden tijdens verzending beschermd met verpakkingsmateriaal en karton. Deze bescherming **moet** vóór ingebruikname worden verwijderd.

POTEN

Bij de Flav-R-Fresh kasten worden vier metalen schroefpootjes 2,5 cm (1") geleverd die aan de onderkant van de kast worden bevestigd. Als u bij de kast de verstelbare poten van 10 cm (4") hebt gekocht, zie dan *ACCESSOIRES* voor installatie-instructies.

GLAZEN PANELEN

De voorgespannen glazen panelen van de Flav-R-Fresh worden tijdens verzending beschermd met rubberen lipjes rond de randen en met plakband om de panelen op hun plaats te houden. Zie (4). Lipjes en plakband **moeten** vóór ingebruikname worden verwijderd.

OPMERKING: *Als u de poten van 10 cm moet installeren, laat de glasbescherming dan zitten tot u dit hebt gedaan. Zie* ACCESSOIRES.

⚠ **LET OP**

De kast moet rechtop worden verplaatst. Als hij op de zijkant wordt gelegd, moeten alle glazen platen met plakband worden bevestigd, en moet het water eerst worden afgevoerd.

OMKEERBAAR TOEGANGSDEURTJE

Het deurtje van de Flav-R-Fresh kan zowel links als rechts worden opgehangen. Zie (5). Volg deze instructies om de scharnieren om te keren:

1. Verwijder de schroef van de bovenste scharnierpen. Houd het deurtje tegen de scharnier vast. Verwijder ook de nylon sluitring.
2. Kantel de deurmontage naar u toe (van de kast vandaan) en til deze voorzichtig op om los te komen van de onderste scharnier. Verwijder de nylon sluitringen.
3. Verwijder de schroeven waarmee de scharnieren aan het kastje bevestigd zijn.
4. Verwijder de schroeven uit de kant zonder scharnier, en breng deze aan in de gaten van de zojuist verwijderde scharnierschroeven.
5. Schroef de scharnieren aan de andere kant vast met de scharnierschroeven. Draai de schroeven nog niet aan.
6. Draai de deur voorzichtig 180° en breng de pen van de scharnierschroef, die in stap 1 verwijderd was, op zijn plaats.
7. Verwijder de pen van de scharnierschroef aan de kant die nu de bovenkant is.
8. Plaats de deurmontage met de twee (2) nylon sluitringen voorzichtig op de onderste scharnier.
9. Kantel/til de deurmontage in de richting van de kast en plaats de bovenkant op één lijn met de scharnier. Installeer de andere pen met scharnierschroef met een (1) nylon sluitring.
10. Draai, met het deurtje op zijn plaats, de scharnierschroeven vast. Let hierbij op dat de deur waterpas en op zijn plaats is.

VERVANGING CONTACTPLAATJE

1. Verwijder het contactplaatje voorzichtig van de onderkant van het deurtje, en maak lijmresten op het deurtje schoon.
2. Plaats het plaatje aan de bovenkant van het deurtje. Let hierbij op dat het contactplaatje de magneet helemaal bedekt wanneer het deurtje gesloten is. Markeer deze positie.
3. Reinig het glas met een olievrij schoonmaakmiddel, bijvoorbeeld isopropylalcohol, en raak het oppervlak niet aan.
4. Bevestig het contactplaatje met een goedgekeurde siliconenlijm op de gemarkeerde plaats. Laat de lijm drogen voordat u het deurtje tegen de magneet sluit.

LOCATIE

⚠ **LET OP**

Plaats de uitstalkast op de juiste tafelhoogte, in een omgeving waar u er gemakkelijk mee kunt werken. Het oppervlak moet waterpas zijn, om te voorkomen dat de kast of de inhoud valt.

⚠ **WAARSCHUWING**

Voor een veilige en juiste werking moet het apparaat op een redelijke afstand van brandbare muren en materialen worden geplaatst. Indien veilige afstanden niet in acht worden genomen, kan er verkleuring of ontbranding voorkomen.

⚠ **LET OP**

De kast moet rechtop worden verplaatst. Als hij op de zijkant wordt gelegd, moeten alle glazen platen met plakband worden bevestigd, en moet het water eerst worden afgevoerd.

WERKING

1. Steek de stekker in een stopcontact van de juiste spanning en grootte, en met de juiste stekkerconfiguratie. Zie *ELEKTRISCHE SPECIFICATIES* voor details.

2. Zet de stroomschakelaar op het bedieningspaneel op ‘on’. De indicatorlampjes gaan nu branden. Zie (7).

LET OP

Water dat harder is dan 75 mg $CaCo_3$ per liter moet voor gebruik worden behandeld en verzacht. Water met meer dan 75 mg $CaCo_3$ vermindert de efficiëntie en levensduur van het apparaat.

OPMERKING: *Defecten veroorzaakt door kalk- of sedimentaanslag valt niet onder de garantie.*

3. Vul het waterreservoir met **zacht** of **gedistilleerd** water. Til hiervoor de klep van de vulbeker op en trek de beker naar voren. Zie (7). Giet het water langzaam in de beker, tot het rode laag water-lampje uit gaat.

⚠ WAARSCHUWING

Te hoog met water vullen kan tot elektrische schokken leiden. Stop met vullen wanneer het lampje voor laag water uitgaat.

Gebruik van verzacht of gedistilleerd water is aanbevolen om de levensduur van de elektrische en mechanische componenten in het reservoir te verlengen. Als er hard water wordt gebruikt, moet het reservoir regelmatig worden schoongemaakt en ontkalkt. Zie *ONDERHOUD* voor instructies voor ontkalking.

OPMERKING: *Wanneer u het reservoir voor het **eerst** vult, is de capaciteit ongeveer 2.8 L.*

4. Stel de vochtigheidsregelaar op het gewenste niveau. Zet de temperatuurregelaar op de gewenste temperatuur. Zie de *Richtlijnen bewaren van etenswaren* voor aanbevelingen.

OPMERKING: *De temperatuur en vochtigheid kan voor verschillende etenswaren anders worden ingesteld, afhankelijk van structuur en vastheid. De temperatuurindicator geeft het punt met de laagste temperatuur in de kast aan, niet de producttemperatuur.*

Het kost 20 minuten om een vol reservoir water voor te verwarmen. De Flav-R-Fresh is dan op de gewenste temperatuur en vochtigheid, en klaar voor gebruik.

Het reservoir biedt ongeveer 3 tot 6 uur onafgebroken dienst, afhankelijk van de instellingen en hoe vaak het deurtje wordt geopend. Voeg meer water toe wanneer het rode laag water-lampje gaat branden. De hoeveelheid water die moet worden bijgevuld is ongeveer anderhalve liter. Apparaten met de automatische bijvuloptie worden automatisch gevuld wanneer het rode lampje gaat branden.

⚠ LET OP

Sommige oppervlakken aan de buitenkant van de uitstalkast worden heet. Wees voorzichtig als u deze oppervlakken aanraakt.

RICHTLIJNEN BEWAREN VAN ETENSWAREN

Type etenswaren	Maximale bewaartijd	Vochtigheids-instelling	Instelling	Temperatuur °C	°F
Broodjes	4 uur	4	2,5	55	130
Kipkluifjes (gebakken)	4 uur	7	5	80	175
Croissants	4 uur	1	3	60	140
Fruittaart	3½ uur	4	3	60	140
Uienringen (gepaneerd & gefrituurd)	½-1 uur	1	5	80	175
Pizza - dikke bodem	1 uur	4	6	85	185
- dunne bodem	1 uur	5	5,5	82	180
Pretzels	3 uur	4	3	60	140
Verpakte belegde broodjes	2 uur	4	5,5	82	180

OPMERKING: *Alle tijden en instellingen zijn slechts aanbevelingen, en kunnen afwijken afhankelijk van productbereiding, kooktijd en interne temperatuur van de producten.*

REINIGEN

⚠ **WAARSCHUWING**

De constructie van dit apparaat is niet bestand tegen hoge-drukspuiten. Gebruik geen hoge-druksproeier om dit apparaat te reinigen.

⚠ **WAARSCHUWING**

Haal om elektrische schokken te voorkomen altijd de stekker uit het stopcontact voordat u reiniging, onderhoud of reparaties uitvoert.

Hatco Flav-R-Fresh uitstalkasten zijn gemaakt van roestvrij staal en aluminium. Om de glanzende afwerking van het apparaat te behouden, wordt aanbevolen alle binnen- en buitenoppervlakken dagelijks met een vochtige doek af te nemen. Bladen van de etenswaren moeten worden verwijderd en afgewassen. Hardnekkige vlekken kunnen met een goed schoonmaakmiddel voor roestvrij staal of een niet-schurend schoonmaakmiddel worden verwijderd.

LET OP

Schurende schoonmaakmiddelen kunnen krassen veroorzaken op de Flav-R-Fresh bewaar- en uitstalkast.

Maak de glazen delen schoon met een glasreiniger. Voor hardnekkige vlekken is het raadzaam de glazen panelen te verwijderen.

De glazen panelen verwijderen:

1. Til het paneel omhoog vanaf de onderkant van de kast.
2. Trek de onderrand van de kast vandaan.
3. Laat het glas voorzichtig zakken tot de bovenkant los komt van de kast.

De glazen panelen weer aanbrengen:

1. Plaats de bovenrand van het paneel onder het lipje van de kast, en schuif het paneel omhoog tot het boven de onderrand van de kast uitkomt.
2. Duw de onderkant van het paneel naar de kast toe tot het glas tegen het frame rust.
3. Laat het glas voorzichtig zakken tot het in de gleuf aan de onderkant komt te rusten.

Het draaiende rek verwijderen voor reinigen (modellen FDW-1 en FDW-2):

1. Open het deurtje aan de voorkant.
2. Verwijder de twee (2) pennen uit het koppelstuk van het rek. Deze bevindt zich aan de bovenkant van het rek, in de kast. Zie (6).
3. Laat het koppelstuk zakken tot het vrijkomt van de motorschacht, en verwijder het rek uit de kast.

Het draaiende rek weer aanbrengen:

1. Plaats het rek via het deurtje in de kast, en steek de punt aan de onderkant in de holte in het midden van de bodem.
2. Schuif het koppelstuk naar boven en op de motorschacht, tot de gaten op één lijn liggen.
3. Steek de twee (2) pennen door het koppelstuk en de schachten.

HET RESERVOIR LEEG LATEN LOPEN

⚠ **WAARSCHUWING**

Zet, om verwondingen te voorkomen, de stroom uit en laat het apparaat afkoelen voordat u het reservoir laat leeglopen.

Het is aanbevolen het waterreservoir van de Flav-R-Fresh leeg te laten lopen voordat u de kast verplaatst, en nadat u kalk- of mineraalaanslag uit het waterreservoir hebt verwijderd.
OPMERKING: *De benodigde slang vindt u in de rechter voorhoek van de kast.*

Steek de fitting met slang in de waterafvoer in het plafond van de kast. Wanneer de fitting is aangebracht, begint het water door de slang weg te lopen.
OPMERKING: *Plaats een bak onder de afvoer om het water op te vangen.*

Wanneer al het water is weggelopen kunt u de fitting loskoppelen door op het ontgrendellipje te drukken en de fitting voorzichtig naar buiten te trekken.

De Hatco Flav-R-Fresh bewaar- en uitstalkasten zijn ontworpen voor maximale duurzaamheid en prestatie met een minimum aan onderhoud. De motoren van het rek en de ventilator zijn permanent gesmeerd; onderhoud is niet nodig.
OPMERKING: *Als het gebruikte water veel kalk of andere mineralen bevat, volg dan de instructies voor periodieke reiniging en ontkalking van het waterreservoir.*

KALK-EN MINERAALAANSLAG VERWIJDEREN

1. Schakel de stroom uit en haal de stekker uit het stopcontact.
2. Laat de kast afkoelen, en laat vervolgens al het water weglopen.
3. Vul de eenheid met een mengsel van water en ontkalkingsmiddel.

OPMERKING: *Gebruik een veilige, gifvrije en niet-corroderende ontkalkingsoplossing. Volg de bij het middel geleverde instructies voor de mengverhoudingen van water en middel.*

4. Laat de kast met het ontkalkingsmengsel in het reservoir de aanbevolen periode staan. (De benodigde tijd hangt af van de gebruikte oplossing en de hoeveelheid aanslag in het reservoir.)
5. Laat na de ontkalkingsperiode de oplossing uit het reservoir lopen.
6. Spoel met water na tot het spoelwater helder is.
7. Steek de stekker weer in het stopcontact en vul de eenheid zoals gebruikelijk voor gewoon gebruik.

OPMERKING: *De kalk- en mineraalconcentratie in het water bepaalt hoe vaak dit proces moet worden uitgevoerd.*

ONDERHOUD

DE VITRINELAMP VERVANGEN

De vitrinelamp is een gloeilamp die het warmhoudgedeelte verlicht. Deze lamp is behandeld met een deklaag om gebruikers en etenswaren te beschermen in het geval dat de lamp breekt.

Schakel de stroom uit, haal de stekker uit het stopcontact en wacht tot de eenheid is afgekoeld voordat u de lamp vervangt. De lampen zijn bevestigd met een schroefdraad. Schroef de oude lamp los en vervang deze met een nieuwe lamp met beschermende deklaag. De splintervrije lampen van Hatco voldoen aan de Amerikaanse (NSF) vereisten voor gebruik in ruimten waar etenswaren worden bewaard.

⚠ WAARSCHUWING

Gebruik uitsluitend lampen die speciaal bestemd en goedgekeurd zijn voor gebruik in ruimten met etenswaren. Wanneer lampen zonder beschermlaag breken, kunnen gebruikers verwondingen oplopen en kunnen etenswaren worden verontreinigd.

⚠ WAARSCHUWING

Indien dit apparaat van onderhoud moet worden voorzien, neem dan contact op met uw erkende Hatco servicevertegenwoordiger, of neem contact op met de afdeling Service van Hatco of internationaal op 414-671-6350; of internationale fax 414-671-3976.

⚠ WAARSCHUWING

Dit product bevat geen onderdelen die door de gebruiker kunnen worden onderhouden. Om schade aan het apparaat of letsel aan het personeel te voorkomen, dient u alleen erkende Hatco servicevertegenwoordigers en authentieke Hatco-onderdelen te gebruiken voor onderhoud en reparaties.

⚠ WAARSCHUWING

Authentieke Hatco vervangingsonderdelen zijn specifiek ontworpen om veilig te werken in de omgevingen waarin ze worden gebruikt. Sommige generieke of niet-authentieke vervangingsonderdelen hebben niet de benodigde eigenschappen om veilig in Hatco-apparaten te worden gebruikt. Het is belangrijk dat u Hatco vervangingsonderdelen gebruikt bij het repareren van Hatco apparaten. Indien er geen Hatco vervangingsonderdelen worden gebruikt, kunnen gebruikers van het apparaat worden blootgesteld aan gevaarlijke elektrische spanning, wat elektrische schok of brandwonden tot gevolg kan hebben.

ACCESSOIRES

VERSTELBARE POTEN VAN 10 CM (4")

Leg de kast op een zijkant om de verstelbare poten 10 cm (4") aan te brengen. Zet eerst alle glazen panelen met plakband vast. Schroef de metalen voetjes 2,5 cm (1") los. Schroef de poten 10 cm (4") in de daarvoor bestemde gaten. Nadat alle poten stevig zijn vastgemaakt, zet u de kast weer rechtop. Als de kast niet waterpas staat of heen en weer beweegt, draai dan aan de punt van de betreffende poot tot dit verholpen is. Zie (8) .

OPENSLAANDE DEURTJES

Voor alle Flav-R-Fresh modellen zijn openslaande sierdeurtjes te krijgen. Wanner deze met model FDW-1 of FDW-2 worden gebruikt, wordt de pauzeschakelaar van het rek aan slechts één deurtje gekoppeld.

UITSTALREKKEN

U kunt uw Flav-R-Fresh aan uw behoeften aanpassen met een verchroomd rond rek met 4 lagen, een multifunctioneel rek met 4 planken, en een roestvrij stalen ‘pretzelboom’. Zie (9) .

STICKERS/LABELS MET TEKST/AFBEELDINGEN

Er zijn zelfklevende labels verkrijgbaar met tekst of afbeeldingen om uw koopwaar aan te prijzen. De stickers worden op drie (3) kanten van de kast aangebracht, boven de glazen panelen. De labels met tekst hebben een rode achtergrond, met in gele letters het woord PIZZA of PRETZELS. De stickers met afbeeldingen hebben een plaatje voor pizza, kip, pretzels en broodjes/croissants.

Maak de roestvrij stalen panelen met een olievrij schoonmaakmiddel schoon voordat u de stickers aanbrengt, bijvoorbeeld isopropylalcohol. Nadat de oppervlakte droog is haalt u de bescherming van de achterkant van de sticker en plakt u deze vast. Als er luchtbellen onder de sticker zitten, kunt u met een zachte doek van het midden van de sticker naar de rand vegen, en deze zo wegduwen.

1. GARANZIA SUL PRODOTTO

La Hatco garantisce che i prodotti di sua fabbricazione (i "Prodotti"), in normali condizioni di uso e manutenzione, sono esenti da difetti di materiale per un (1) anno dalla data di acquisto, se installati e mantenuti in osservanza delle istruzioni scritte della Hatco, oppure per 18 mesi dalla data di spedizione dalla Hatco. L'acquirente deve stabilire la data di acquisto del prodotto mediante invio della sched a di registrazione della garanzia Hatco oppure in altro modo ritenuto soddisfacente ad esclusiva discrezione della Hatco.

La Hatco garantisce che i seguenti componenti del Prodotto non presenteranno difetti materiali dalla data dell'acquisto (in conformità alle condizioni di cui sopra) per la(e) durata(e) e le condizioni di seguito elencate:

a) Garanzia di un (1) anno sui componenti PIÙ un (1) anno supplementare soltanto sui componenti :
Componenti del tostapane (rivestiti in metallo)
Componenti scorrevoli del riscaldatore (rivestiti in metallo)
Riscaldatore , rulli del riscaldatore e scivoli del Riscaldatore
Componenti del riscaldatore (rivestiti in metallo)
Componenti Infra-Black® (rivestiti in metallo)
Componenti del visualizzatore del riscaldatore (riscaldamento ad aria rivestito in metallo)
Componenti di sostegno dell'armatura (impianto di riscaldamento ad aria rivestito in metallo)
Elementi del forno per il riscaldamento ed il mantenimento (rivestiti in metallo)

b) Garanzia di un (1) anno sui componenti PIÙ quattro (4) anni supplementari solo sui componenti secondo le condizioni prestabilite che la Hatco spiegherà su richiesta dell'Acquirente :
Serbatoi del riscaldatore a gas Powermite®
Miniserbatoi compatti (acciaio inossidabile)
Serbatoi 3CS e FR

c) Garanzia di un (1) anno sui componenti PIÙ quattro (4) anni supplementari solo sui componenti PIÙ CINQUE anni (5) di garanzia solo sui componenti in conformità alle condizioni prestabilite che la Hatco spiegherà all'Acquirente su sua richiesta:
Serbatoi del riscaldatore (Castone®)

d) Garanzia di un (1) anno soltanto sulle parti, per i componenti accessori non installati dalla Hatco:
Componenti accessori (inclusi, senza limitazioni, valvole, calibri, interruttori a distanza e cablaggio per comando a distanza).

LE GARANZIE DI CUI SOPRA SONO ESCLUSIVE E SOSTITUISCONO QUALSIASI ALTRA GARANZIA, ESPRESSA O IMPLICITA, COMPRESA TRA L'ALTRO, LA GARANZIA DI COMMERCIABILITÀ O ADEGUATEZZA PER UNO SCOPO PARTICOLARE O DI PROTEZIONE DALLA VIOLAZIONE DEI DIRITTI DI BREVETTO O DI ALTRO GENERE DI PROPRIETÀ INTELLETTUALE. Senza limitare il concetto generico di quanto sopra, DETTE GARANZIE NON COPRONO: lampadine di illuminazione ad incandescenza antiriflettenti, lampade fluorescenti, lampadine del riscaldatore a lampada, gli elementi in vetro o eventuali anomalie del Prodotto riscontrate nel serbatoio del riscaldatore o nello scambiatore di calore del tubo ad alette causate da calcare, sedimenti, prodotti chimici o congelamento nei serbatoi, dall'impiego inadeguato del Prodotto, dalla manipolazione o applicazione non corretta, dall'installazione impropria, dall'applicazione della tensione non corretta o dalla ritaratura dei termostati o dei limitatori di finecorsa superiori.

2. LIMITI DEGLI OBBLIGHI DI RIPARAZIONE E E DI RISARCIMENTO DANNI

La responsabilità della Hatco ed i diritti di riparazione esclusivi dell'Acquirente stabiliti dal presente documento si limiteranno esclusivamente, a discrezione della Hatco, alla riparazione o alla sostituzione del componente o dell'unità difettosa da parte di un ente di servizio autorizzato dalla Hatco per eventuali reclami presentati entro il periodo di garanzia previsto. La Hatco si riserva il diritto di accettare o respingere parzialmente o completamente il reclamo. La Hatco non accetterà la restituzione dei propri Prodotti senza previa approvazione scritta da parte della stessa e le spese di spedizione saranno esclusivamente a carico dell'Acquirente. LA HATCO DECLINA QUALSIASI RESPONSABILITÀ PER EVENTUALI DANNI INDIRETTI O ACCIDENTALI, COMPRESI TRA L'ALTRO I COSTI DI MANODOPERA O IL MANCATO GUADAGNO CAUSATI DALL'UTILIZZO O DALL'IMPOSSIBILITÀ DI UTILIZZARE I PRODOTTI O DOVUTI AL MONTAGGIO DEI PROPRI PRODOTTI IN ALTRI IMPIANTI O APPARECCHI.

NOTES

NOTES

IMPORTANT OWNER INFORMATION

Record the model number, serial number, voltage and purchase date of your unit in the spaces below. Please have this information available when calling Hatco for service assistance.

Model No. _____

Serial No. _____

Voltage _____

Date of Purchase _____

Schreiben Sie die Modellbezeichnung, die Seriennummer, die Spannung und das Kaufdatum in die folgenden Zeilen. Haben Sie bitte dies Information zur Hand, wenn Sie Hatco wegen einer Service-Unterstützung anrufen.

Modellbezeichnung _____

Seriennummer _____

Spannung _____

Kaufdatum _____

Anote el número de modelo, número de serie, voltaje y fecha de compra de su unidad en los espacios a continuación. Por favor, tenga esta información disponible cuando llame a Hatco para recibir asistencia técnica.

Modelo No. _____

Serie No. _____

Voltaje _____

Fecha de compra _____

Noter le numéro de modèle, le numéro de série, le voltage et la date d'achat de votre appareil ci-dessous. Veuillez avoir cette information à portée de la main si vous appelez Hatco pour assistance.

Modèle No. _____

Numéro de série _____

Voltage _____

Date d'achat _____

Indicare il numero del modello, il numero di serie, la tensione di alimentazione e la data di acquisto della propria unità negli spazi di seguito. Queste informazioni dovranno essere fornite nel momento in cui verrà richiesta l'assistenza Hatco.

N. del modello _____

N. di serie _____

Tensione di alimentazione _____

Data di acquisto _____

Noteer het modelnummer, serienummer, de spanning en de aankoopdatum van uw apparaat in de ruimte onderaan. Zorg ervoor dat u deze informatie ter beschikking hebt als u Hatco voor service belt.

Modelnr. _____

Serienr. _____

Spanning _____

Aankoopdatum _____

HATCO CORPORATION
P.O. Box 340500, Milwaukee, WI 53234-0500 U.S.A.
(800) 558-0607 (414) 671-6350
Parts & Service Fax (800) 690-2966 Int'l. Fax (414) 671-3976
www.hatcocorp.com

Printed in U.S.A. October 2002 Part No. 07.04.224.00 Form No. FDWCEM-1002